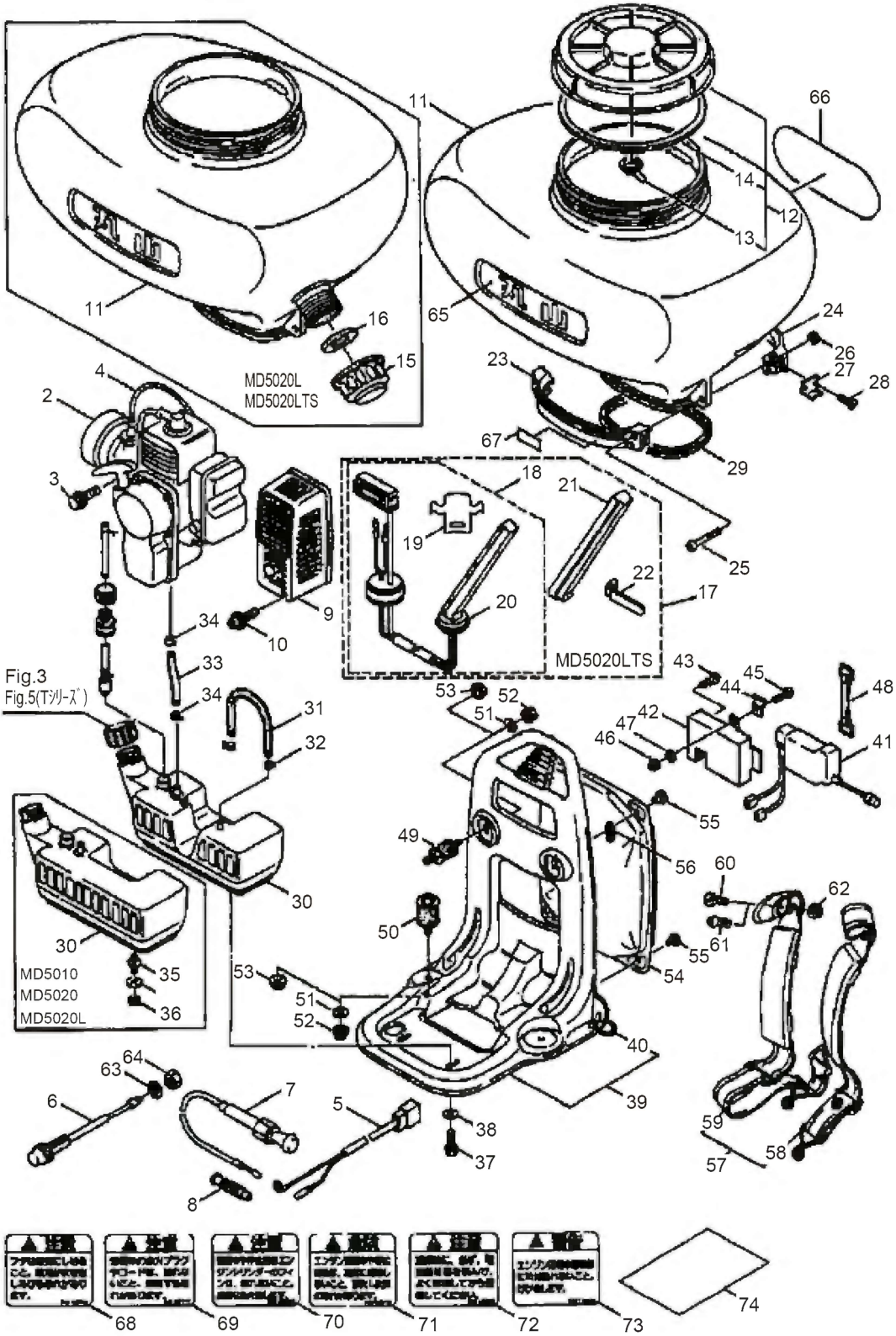1. MD5010, MD5020, MD5020L, MD5010T, MD5020T, MD5020LTS 本体