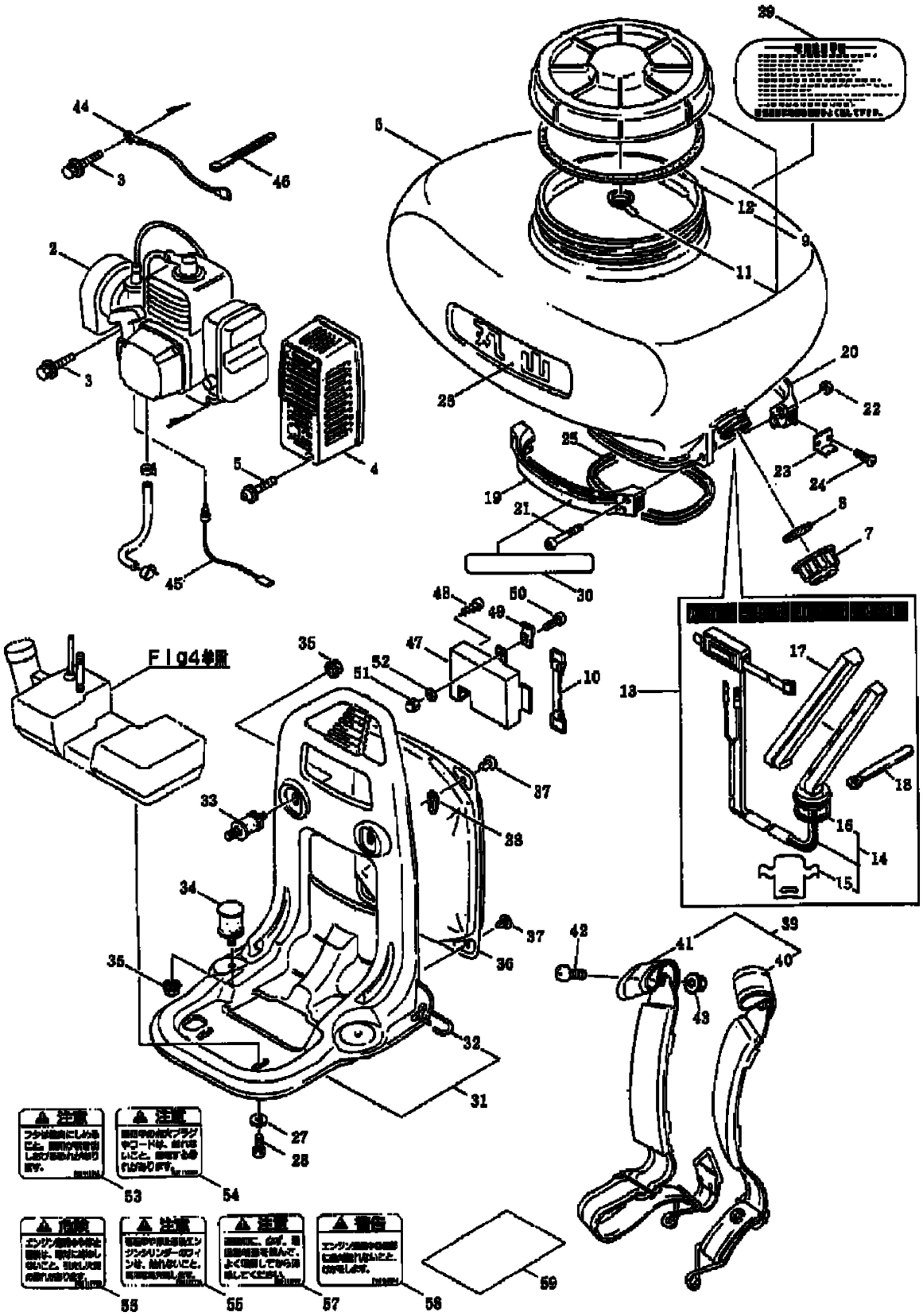1. AD571, AD572, AD571S, AD572S, AD571TS, AD572TS 本体