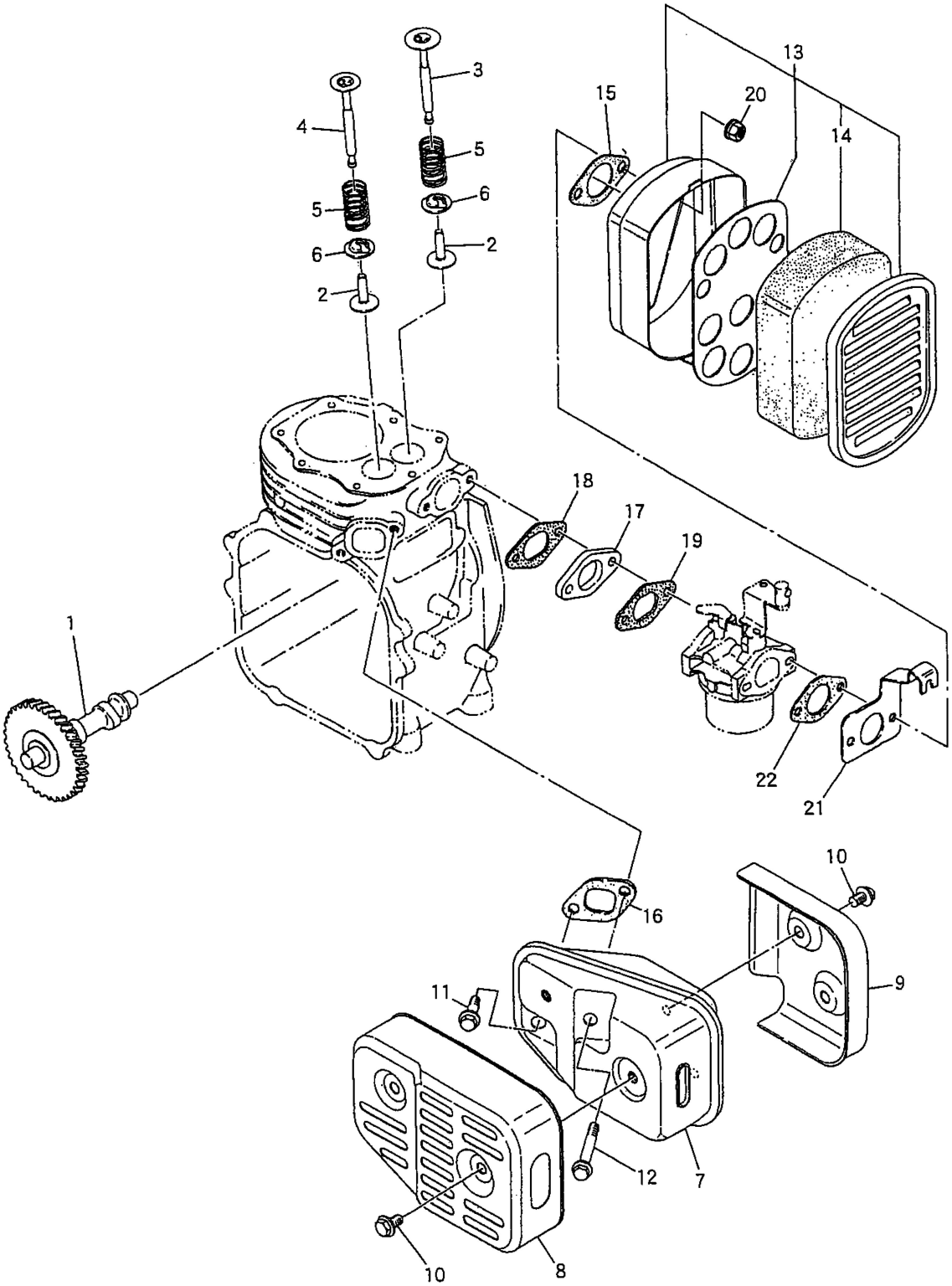14. エンジン（カムシャフト・エアクリーナ・マフラー）関係