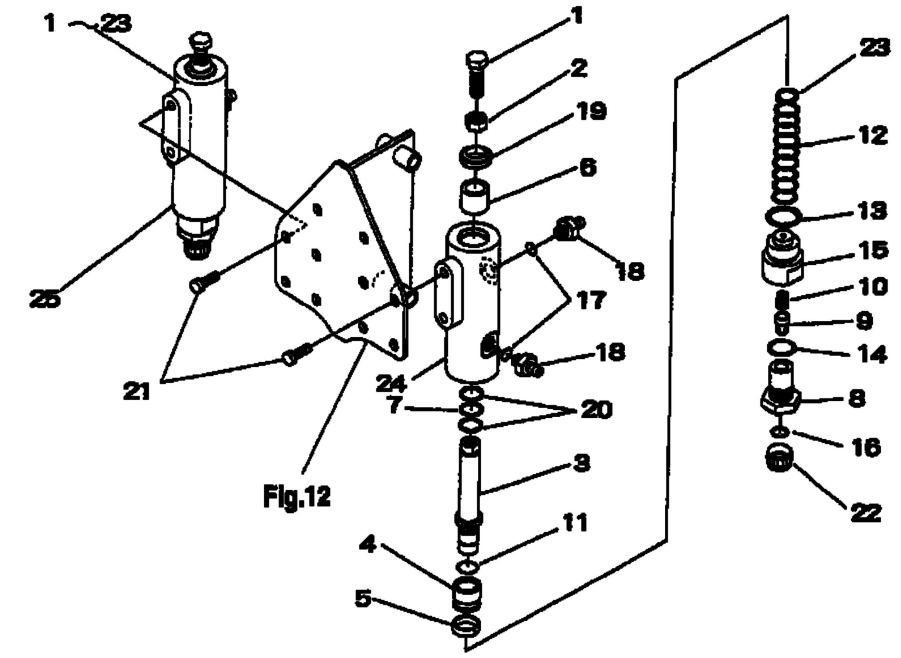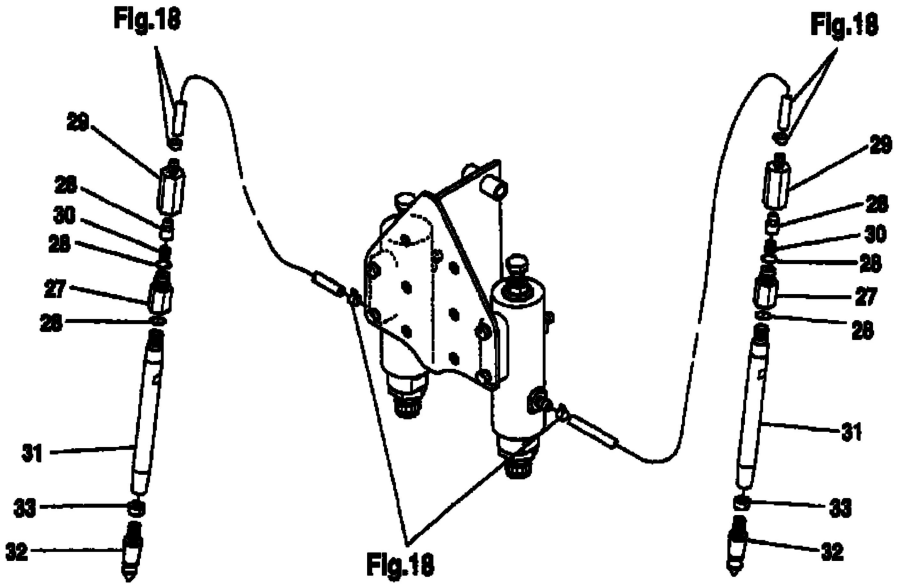１４・プランジャーポンプ,ノズル