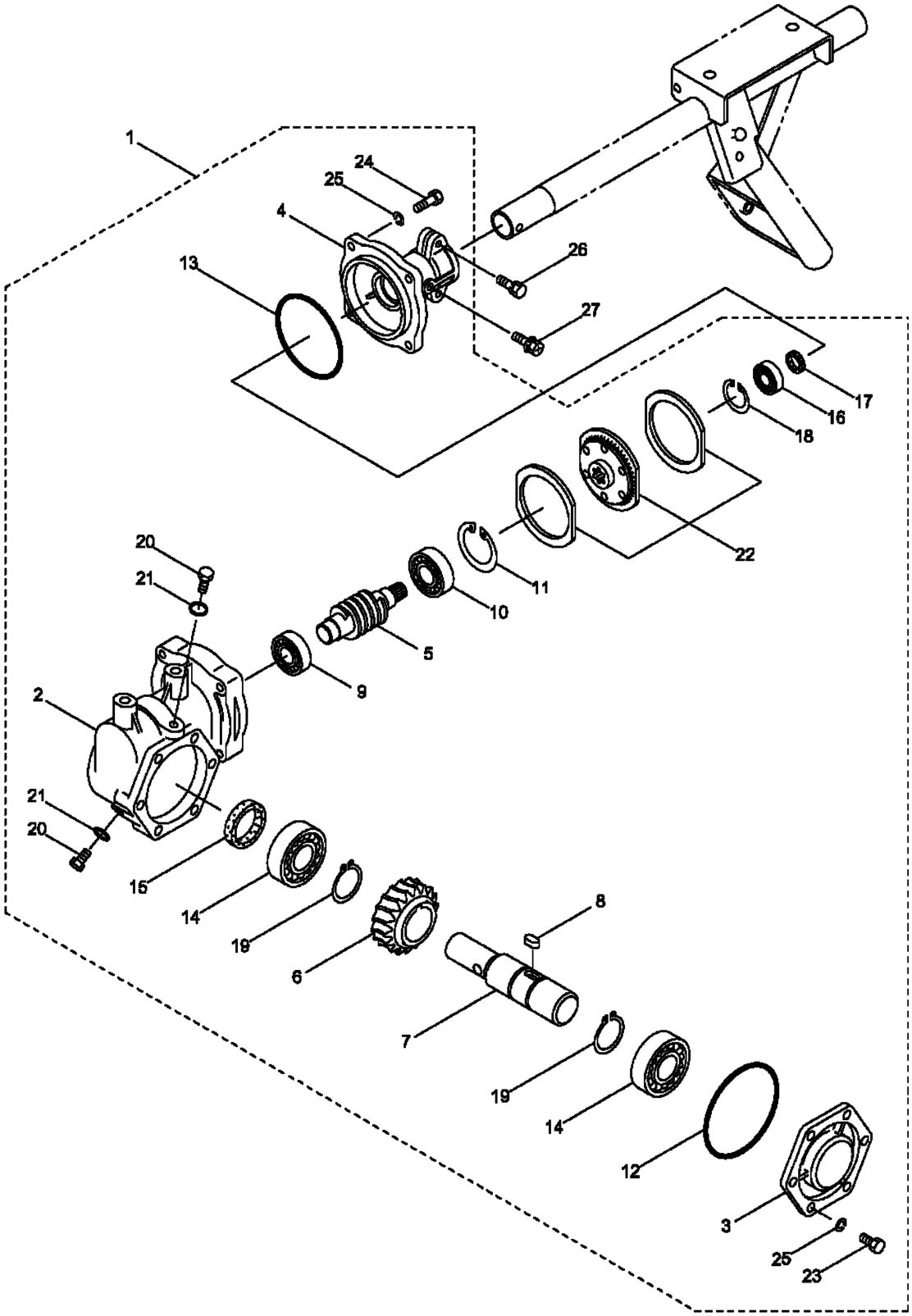2.MKF-340
ギヤケース