15. MSL330-K
ハリマーク

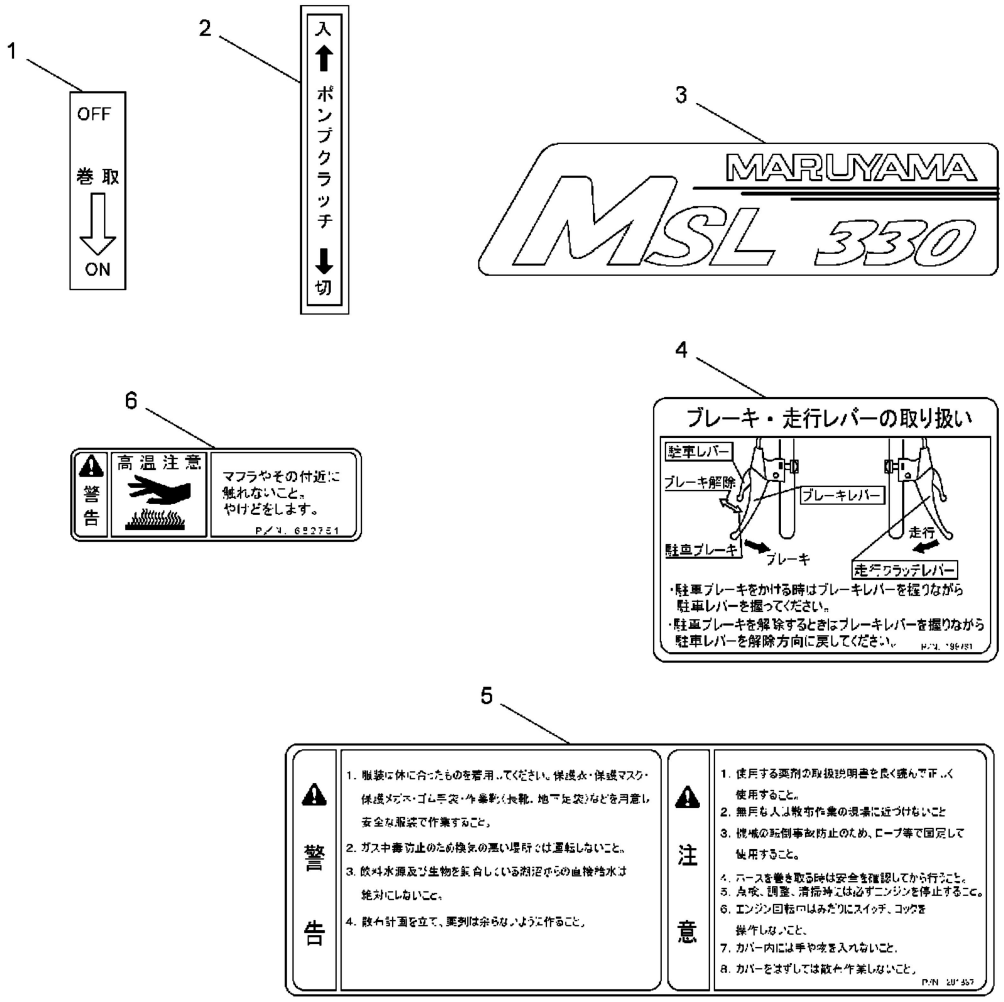

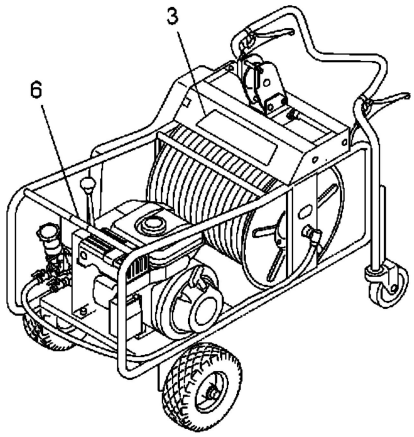

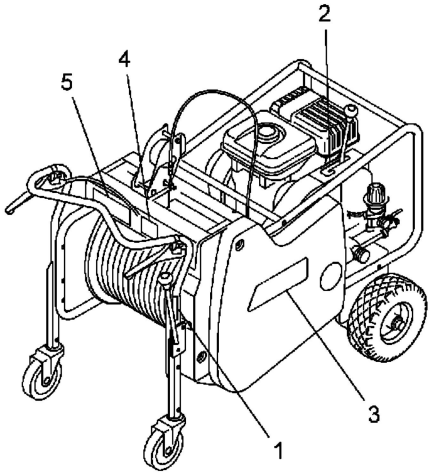

522117-15