| 符号 | 日　付 | 変　更　内　容 |
|---|---|---|
| △ | | |
| △ | | |
| △ | | |

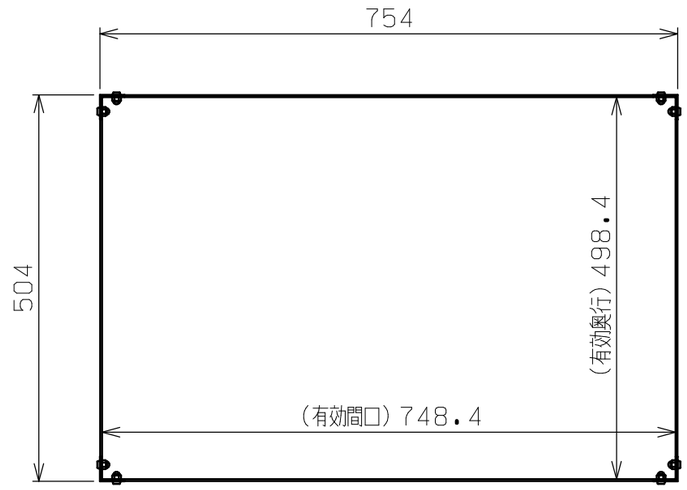


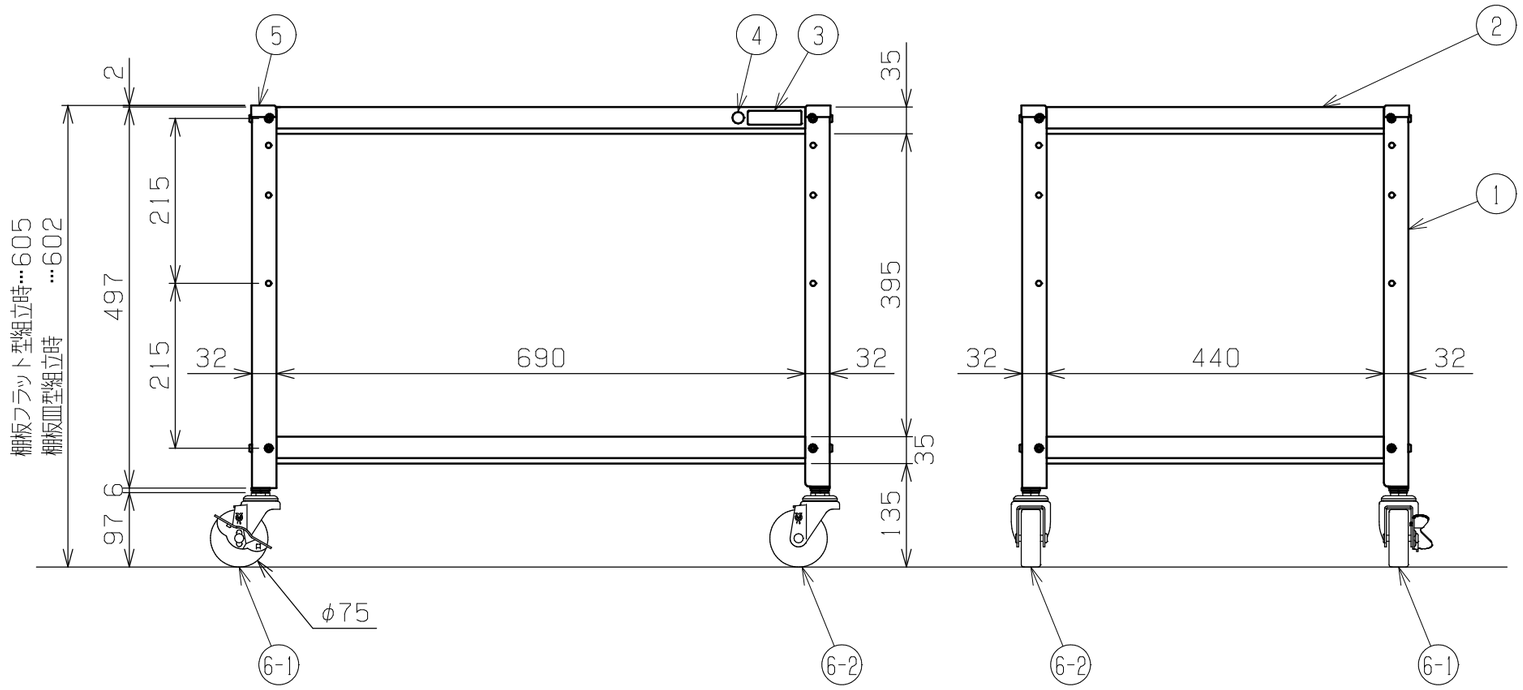


均等耐荷重：75kg（ワゴン1台当たり）
棚板は皿型・フラット型に変更可能
※天面の棚をフラット型に変更した場合、
（全高＋3mmかつ）コーナープレートは使用しません

| 品番 | 部品名 | 1台分数量 | 材質 | 備考 |
|---|---|---|---|---|
| 6-2 | 自在キャスター（S無） | 2 | φ75スチール金具ナイロンウレタン車 | SST-75UH M12XP1.75 |
| 6-1 | 自在キャスター（S付） | 2 | φ75スチール金具ナイロンウレタン車 | SST-75UHS M12XP1.75 |
| 5 | コーナープレート | 4 | 樹脂　PC（透明） | ※天棚が皿型組立の場合のみ使用 |
| 4 | 材質丸シール（SUS430） | 1 | | φ15 |
| 3 | サカエシール（銀色） | 1 | | 70×18 |
| 2 | 棚板 | 2 | SUS430 #400仕上 | t0.8 |
| 1 | 支柱 | 4 | SUS430 #400仕上 | t1.5 |

| 作成 | 2024.10.10 | 3角法 | 名称 | ステンレススペシャルワゴン |
|---|---|---|---|---|
| 承認 | 設計 | 製図 | 尺度 | SR4-7562NU |
| | | 三宅 | 1：8 | W750×D500×H600 |
| | | | | 外観図 |
| 株式会社サカエ | | | 図番 | 葉番 |