CONDOR
Trust of the Quality

# プロテック　ライナーカートマルチ60

SAFETY

安全に関するご注意

安全にお使いいただくため、ご使用前に下記「注意」をよくお読みの上、
正しくお使いください。
この説明書は大切に保管してください。

## ⚠ 注　意

●この製品はゴミ回収、清掃道具運搬車です。用途以外の使用はしないでください。
●傾斜した場所に停車しないでください。動いて事故の原因になります。
●使用する前に、ネジの緩みによるがたつき等の点検を行い、安全性を確認してください。
●停車する場合は必ずキャスターのストッパーをかけてください。動いて事故の原因になります。
●滑りやすい床面（例：油が付着した場所）で使用しないでください。事故の原因になります。
●凹凸の大きい床面や段差のある場所また曲がる場合はゆっくりと慎重に移動してください。事故の原因になります。
●天蓋や、パネルで手や指を挟まないように注意してください。
●水分を含んだごみなど直接収納袋に入れないでください。防水仕様になってないので水がもれ床面を汚します。
●モップキャッチに取付ける清掃具の直径は必ず19～25㍉のものを使用してください。柄がはずれて怪我をする恐れがあります。
●使用中に、キャスター等のネジの緩みによるがたつきが生じた時は使用を中止し締め直してください。
　そのまま使用するとキャスター等のネジが外れて、衝突事故のなどの原因になります。
●製品の分解、改造は絶対にしないでください。事故の原因になります。

### ■使用上のご注意

○パネルなどの樹脂部分に強い力を加えないでください。破損の原因になります。
○天蓋の上に、物を置かないでください。破損の原因になります。
○段差を越えるとき、キャスターに衝撃が加わらないように、前輪をもちあげてゆっくりと通過してください。
　キャスターが破損します

### ■特長

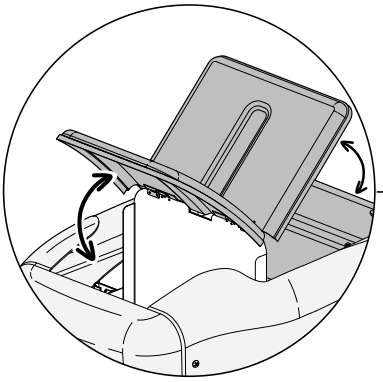

○天蓋は前後で開閉するので、
左右どちらからでも、楽に
開閉できます。

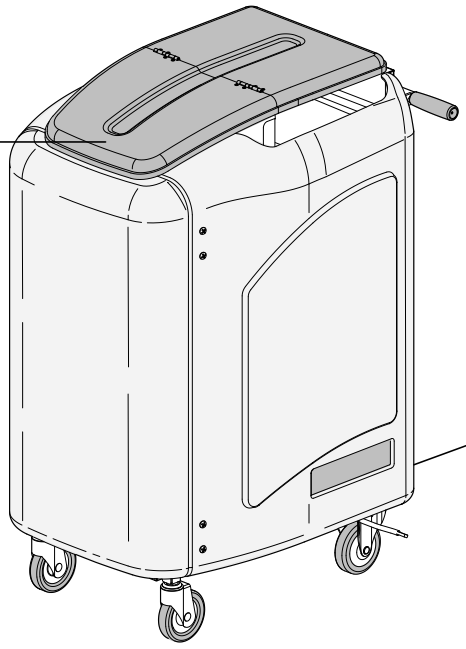

○パネルが全面をカバーしているので、
汚れた清掃用具などが外から見えません。

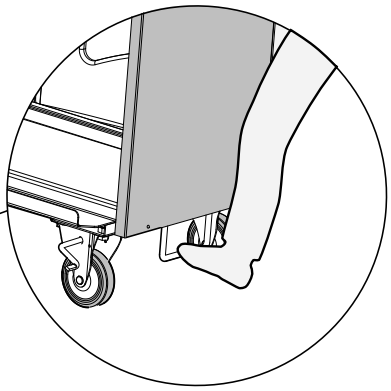

○ステップをつま先で固定し前輪
を持ち上げることで楽に段差を
越えることが出来ます。

■部品名

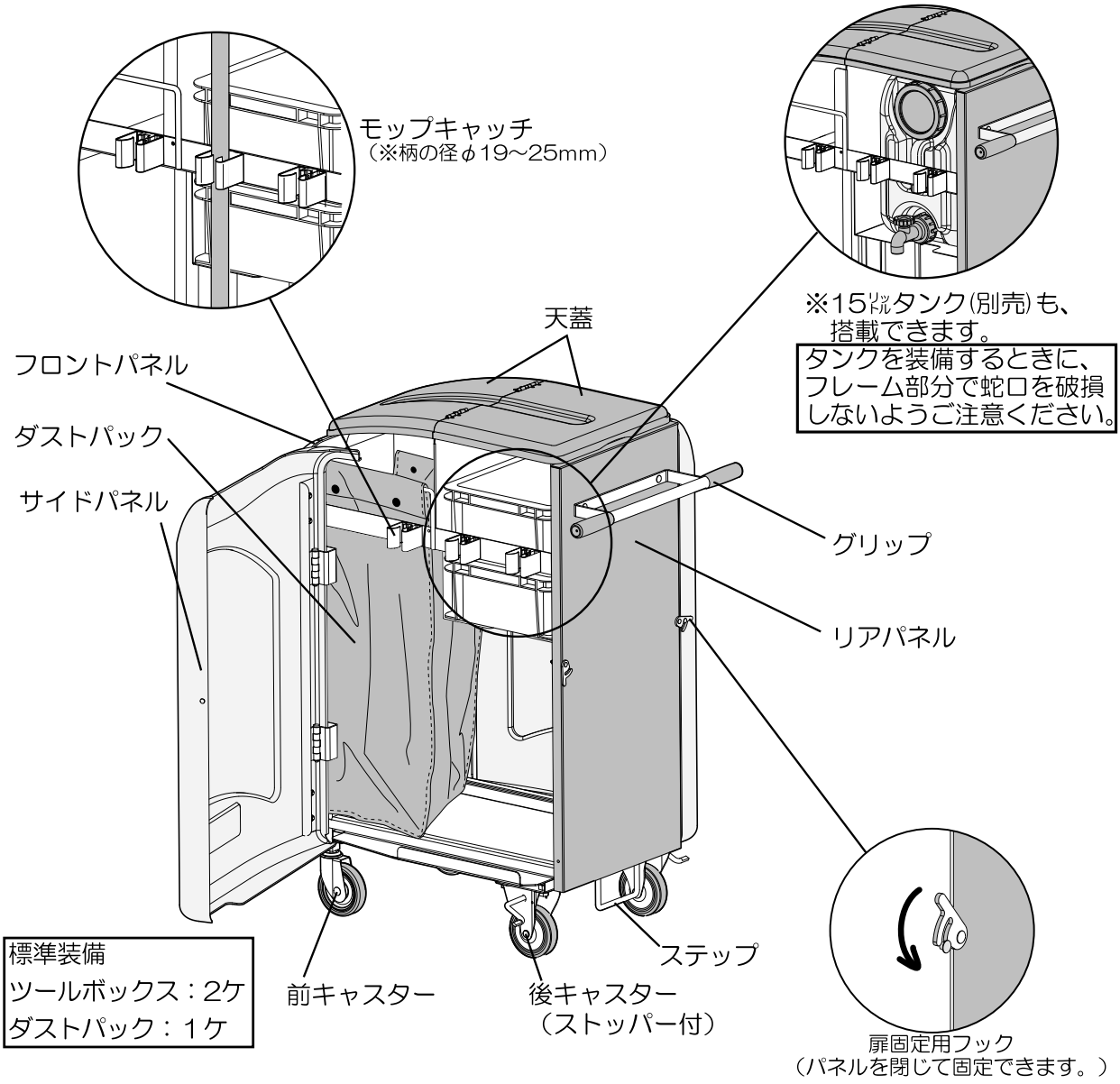


標準装備
ツールボックス：2ケ
ダストパック：1ケ

■お手入れ方法

○普段のお手入れ：　堅く絞った柔らかい布かスポンジで拭いてください。

○汚れた時：　ひどい汚れの場合は薄めた中性洗剤で拭き取ってください。
洗剤分が残らない様に水拭きし、後に柔らかい布で乾拭きしてください。

■保管方法

○保管する際は、平坦な屋内で後輪のストッパーを踏んで、カートが動かないようにしてください。

■廃棄される場合

○廃棄する場合は、専門業者または公的機関にご相談ください。

| | |
|---|---|
| 本体重量（装備品含まず） | 約30ｋｇ |
| 品質表示 | |
| フレーム | スチール |
| グリップ | エラストマー |
| サイドパネル | ABS |
| フロントパネル | |
| 天蓋 | |
| ツールボックス（約8.2リットル） | ポリプロピレン |
| ダストパック　（約43リットル） | |

MADE　IN　JAPAN


商品に関するお問い合わせ
カスタマーサービスセンター
フリーダイヤル　0120-530743
FAX　06-4704-0743
（9:00～17:00但し、土・日・祝日を除く）
ホームページ
http://www.yamazaki-sangyo.co.jp/


プラ
袋:PE

この商品に関するお問い合わせは……


CONDOR Trust of the Quality
山崎産業株式会社
第二営業本部　〒136-0075 東京都江東区新砂 1-13-5
山崎産業東京総合センタービル 4F
TEL（03）5677-3402