21. GKSL3300-M
ハリマーク

1

2

3

4

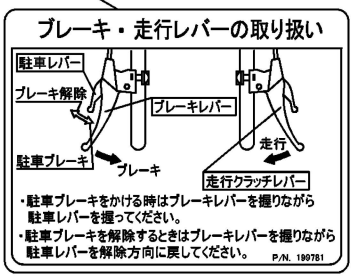

6

5

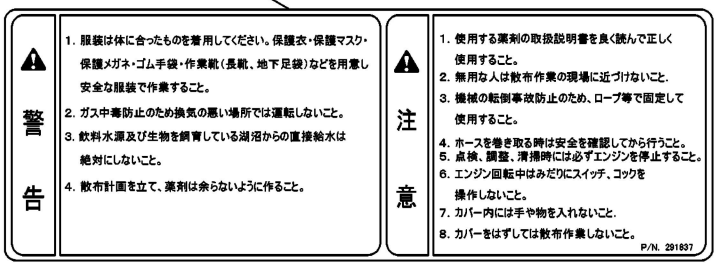

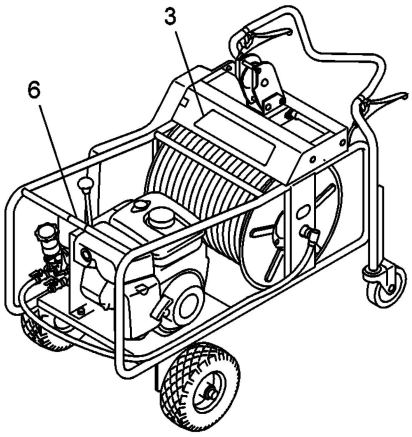

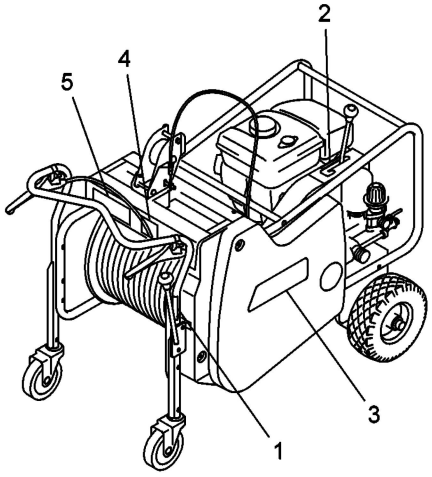

522662-21