マグネットホルダ MG-3B　　仕　様　書

| | | |
|---|---|---|
| 1. | 吸　着　力 | 約 33 N<br>但し、強磁性体の平滑な面吸着力は相手の金属や温度等の表面の状態によって変化します。 |
| 2. | 使　用　温　度 | +120℃ 以下 |
| 3. | 質　　量 | 約 25 グラム |
| 4. | 外形、寸法 (単位 ：mm) | 下図参照 |

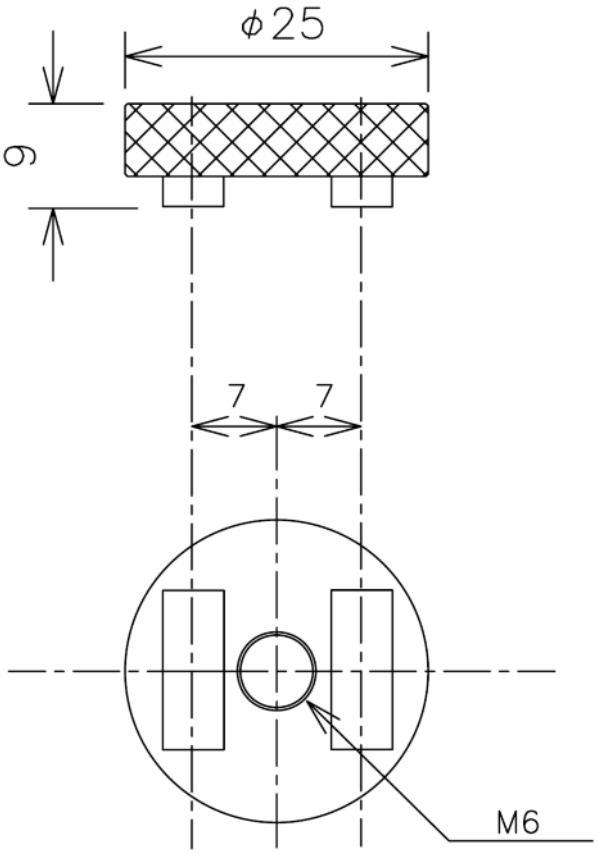


| | | | | |
|---|---|---|---|---|
| S-1497 | | | | SHOWA 昭和測器株式会社 |