JEFCOM
ELECTRICIANS TOOLS

# 新製品のご案内

品　名：マルチ8ソケットレンチ（ショートタイプ）

品　番：DR-0819S

定　価：￥8,000

JANコード：4937897057786

動画はコチラ

## インナーソケットでサイズ切替可能
## 8サイズOKのソケットレンチ、ショートタイプ

■一本で8サイズOK（8, 10, 12, 13, 14, 15, 17, 19mm）
■六角ボルト、ナットの締め外し用ソケットレンチ
■90山ギア採用ラチェット機構　狭い場所でも細かく動かせる
■全長160mmのショートタイプ

90ギア
狭い場所でも細かく動かせる

サイズ：長さ160×幅35.2×高さ31mm
質量：245g

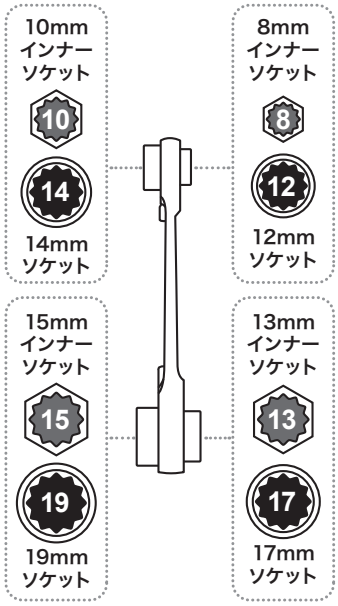


サイズに合わせてインナーソケットを押し込みます。

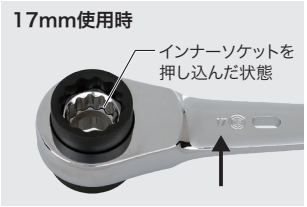


■梱包仕様
・梱包形態：ブリスター、台紙
・梱包単位：1個
・梱包サイズ：幅80×奥行40×高さ245mm
・梱包質量：約270g

■梱包姿図

■材質：スチール

■ MADE IN TAIWAN

ジェフコム株式会社