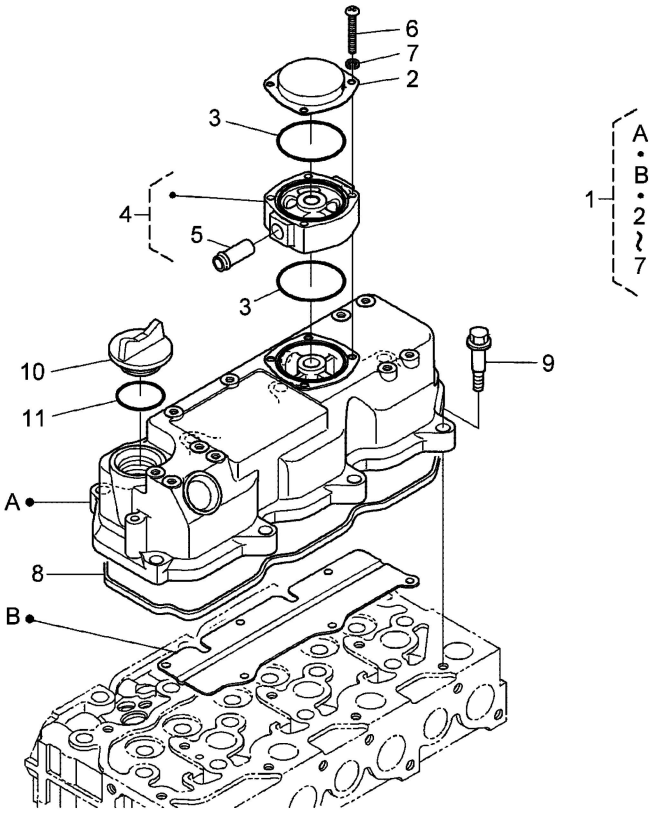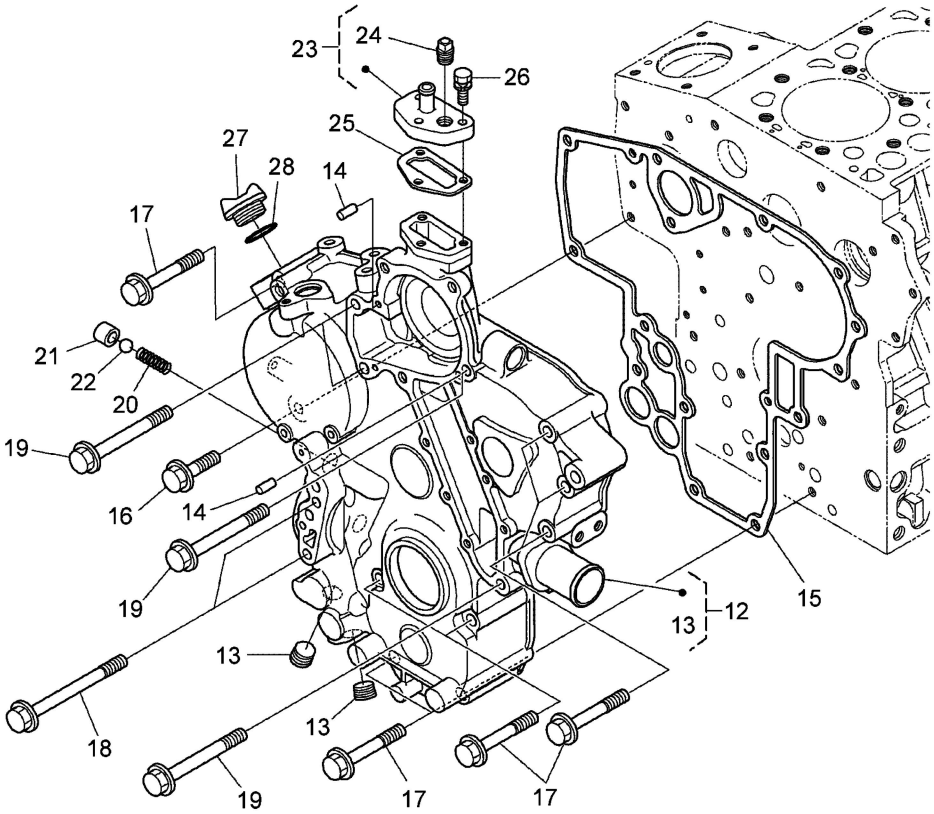## 40・SSA-α605V/SSA-α605MA
## エンジン（ヘッドカバー・ギヤケース）