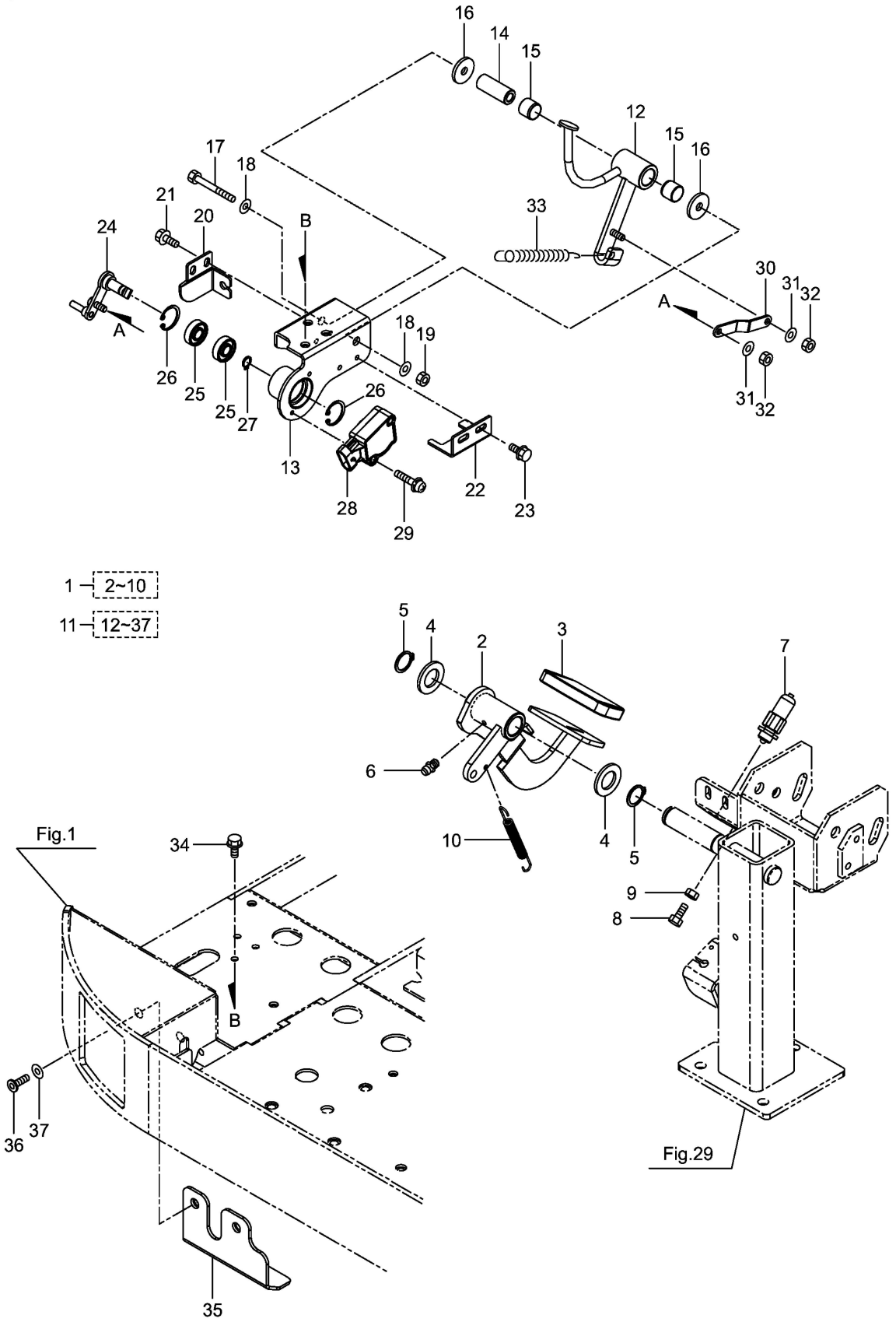27・SSA-α605V/SSA-α605MA
ペダル