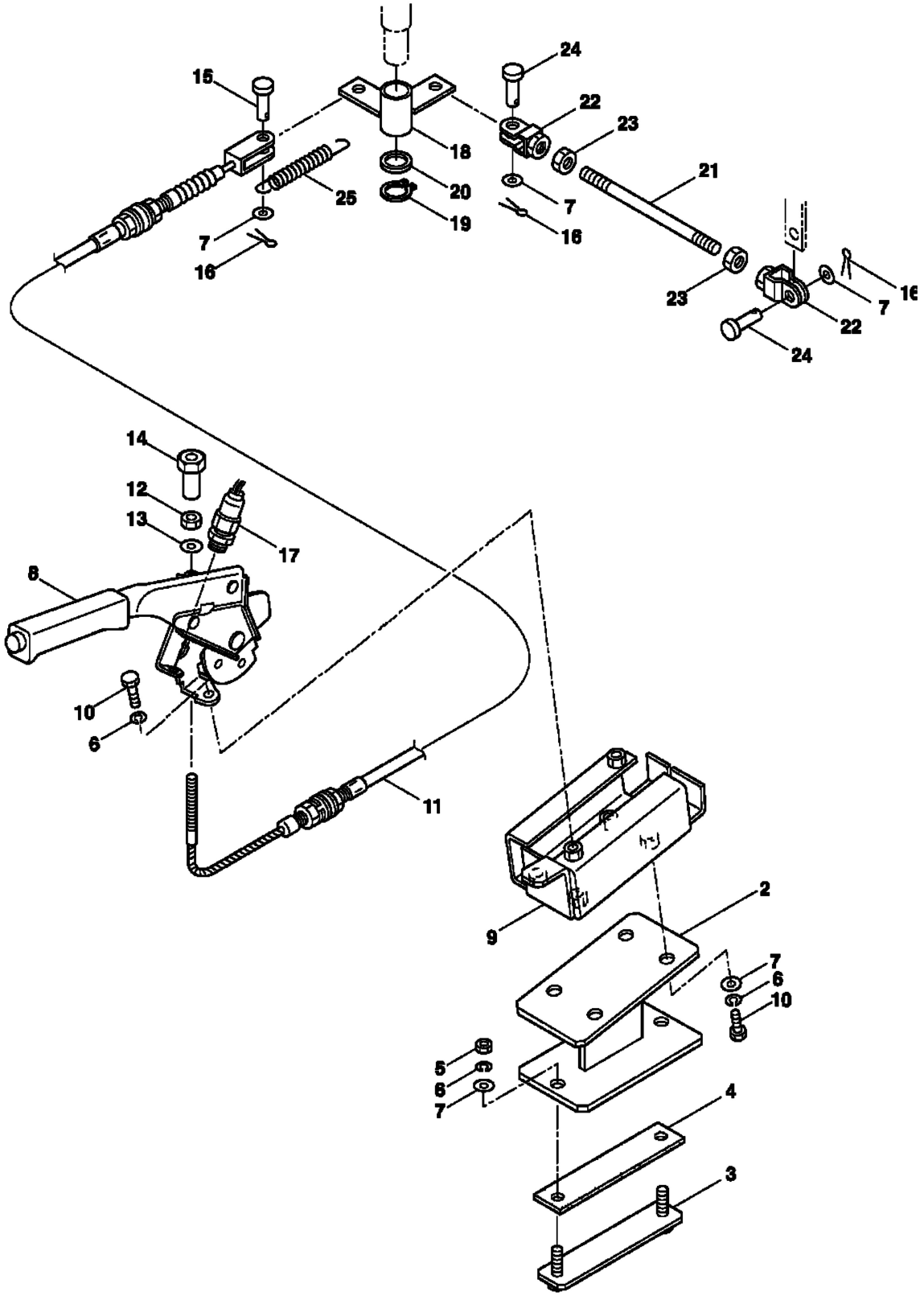# ３０・パーキングレバー