49・SSA-α603
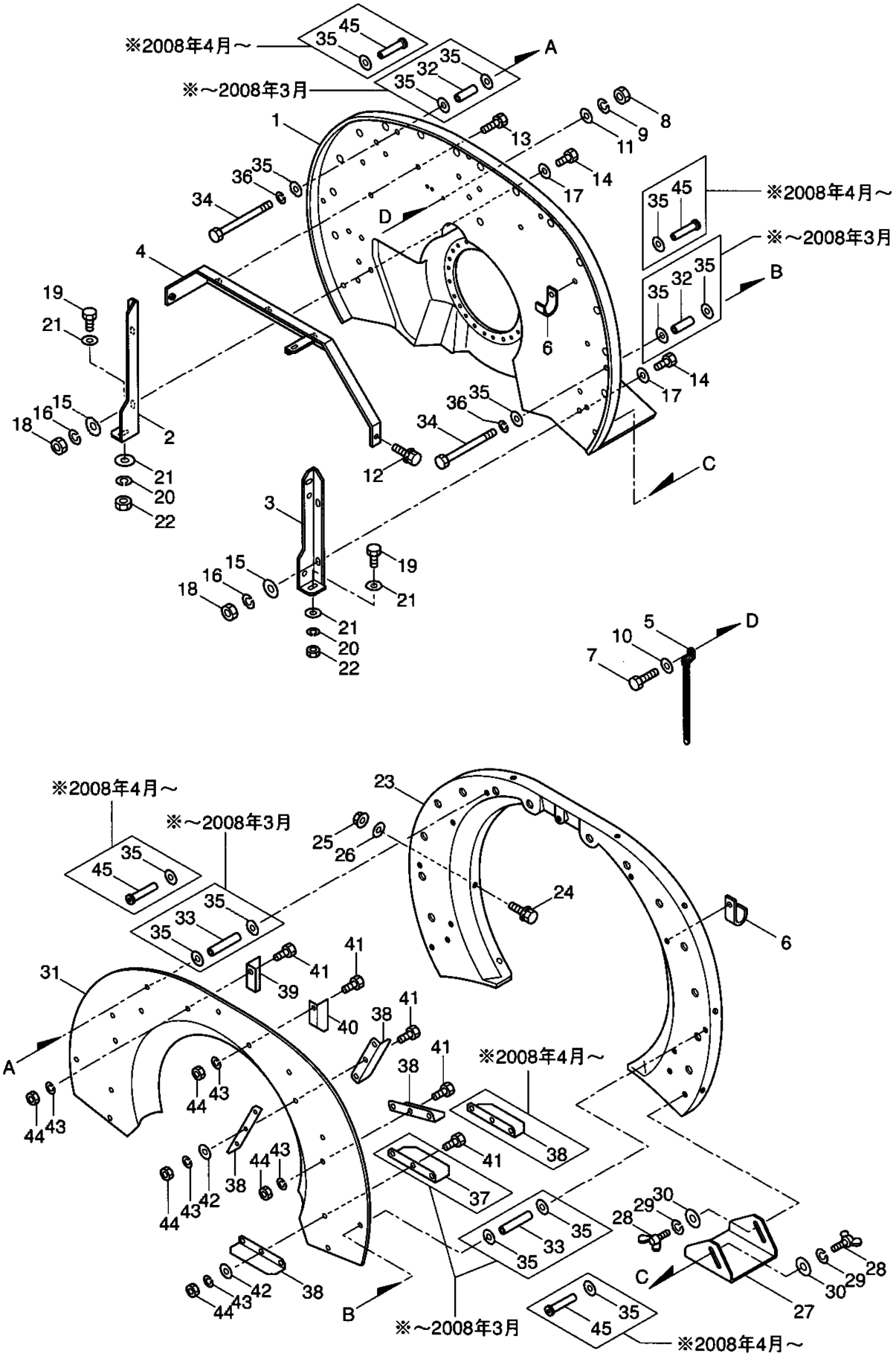
送風機（1）