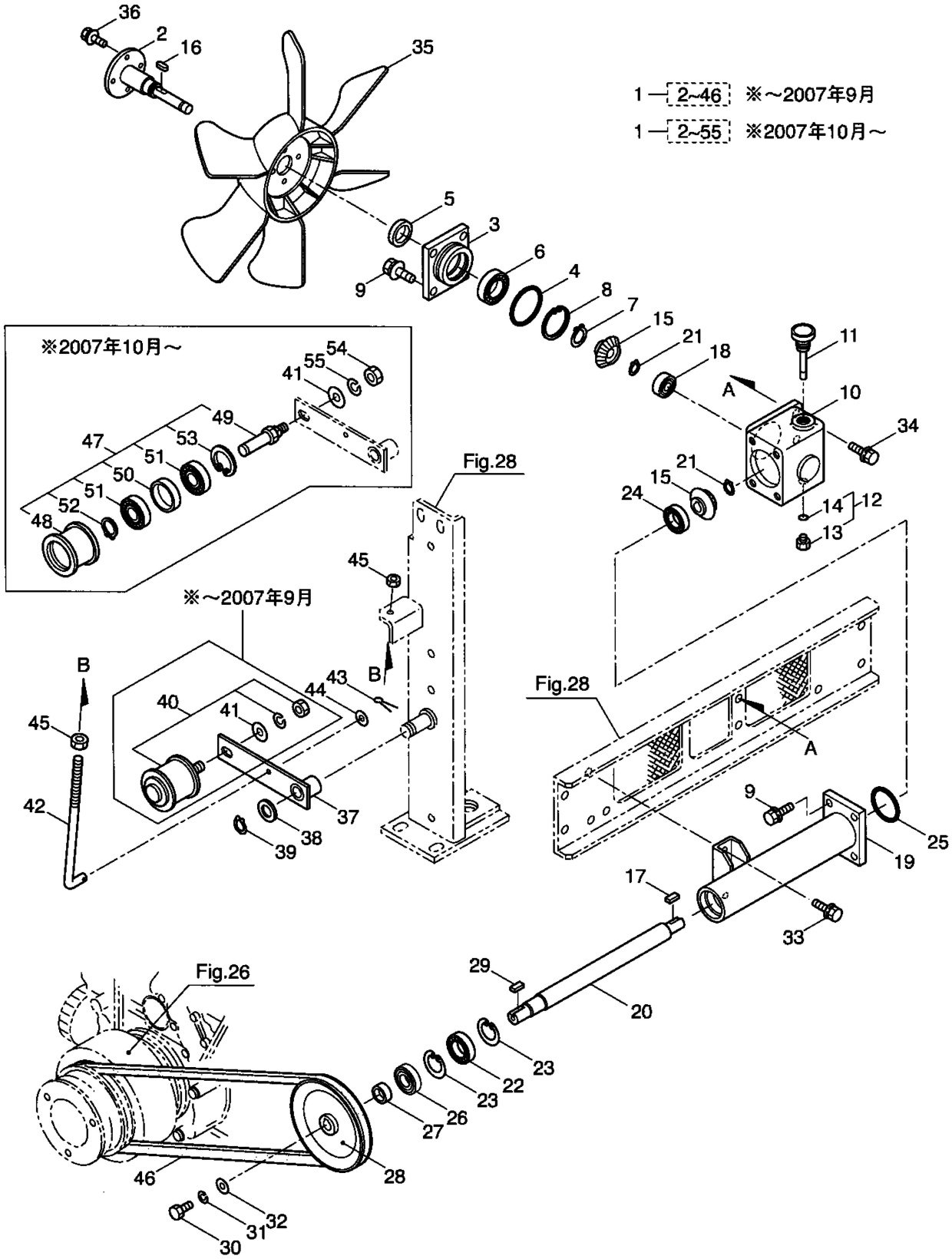２９・SSA-α603
ファン駆動装置