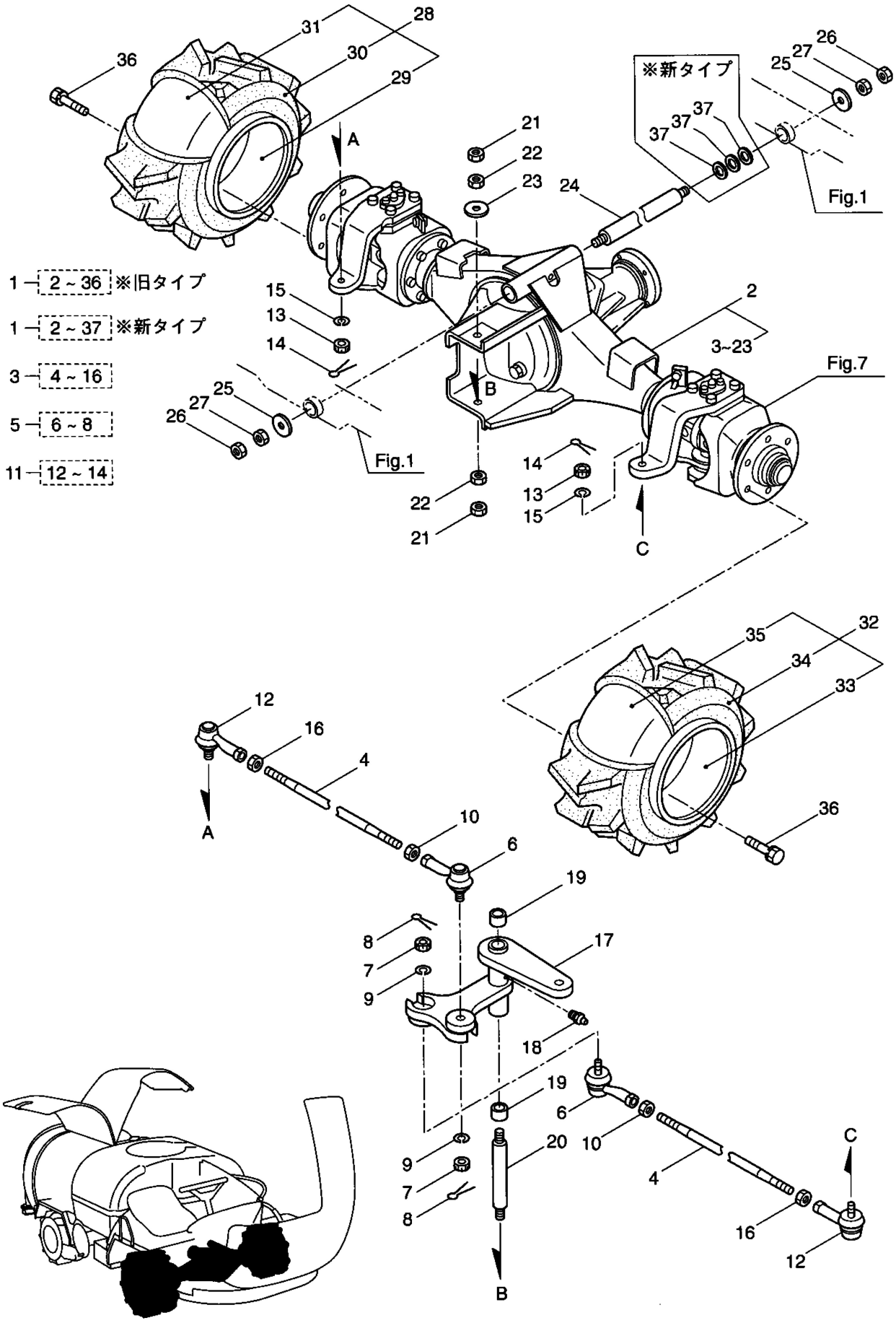6・フロントアクスル取付・フロントタイヤ