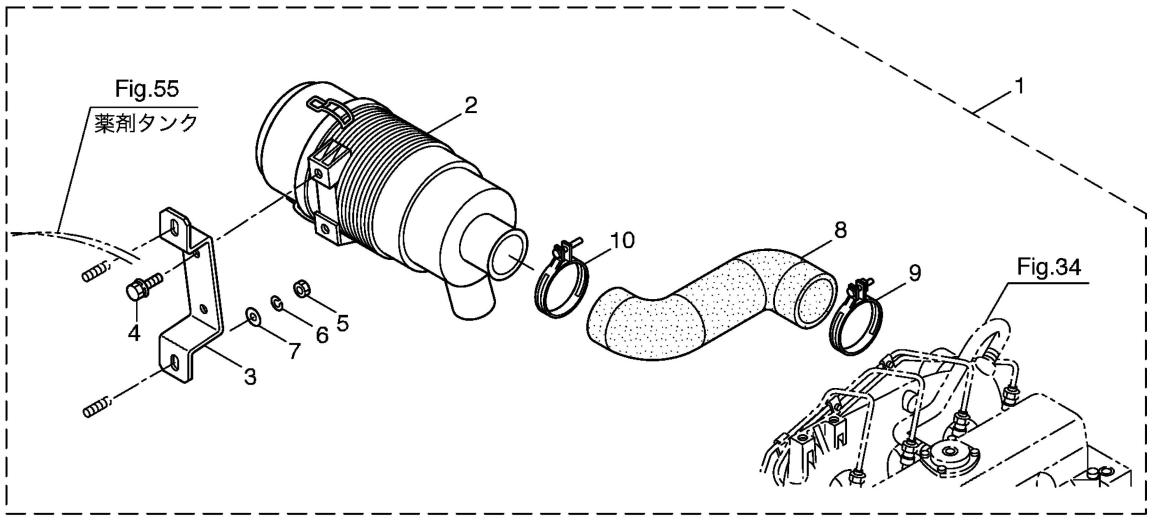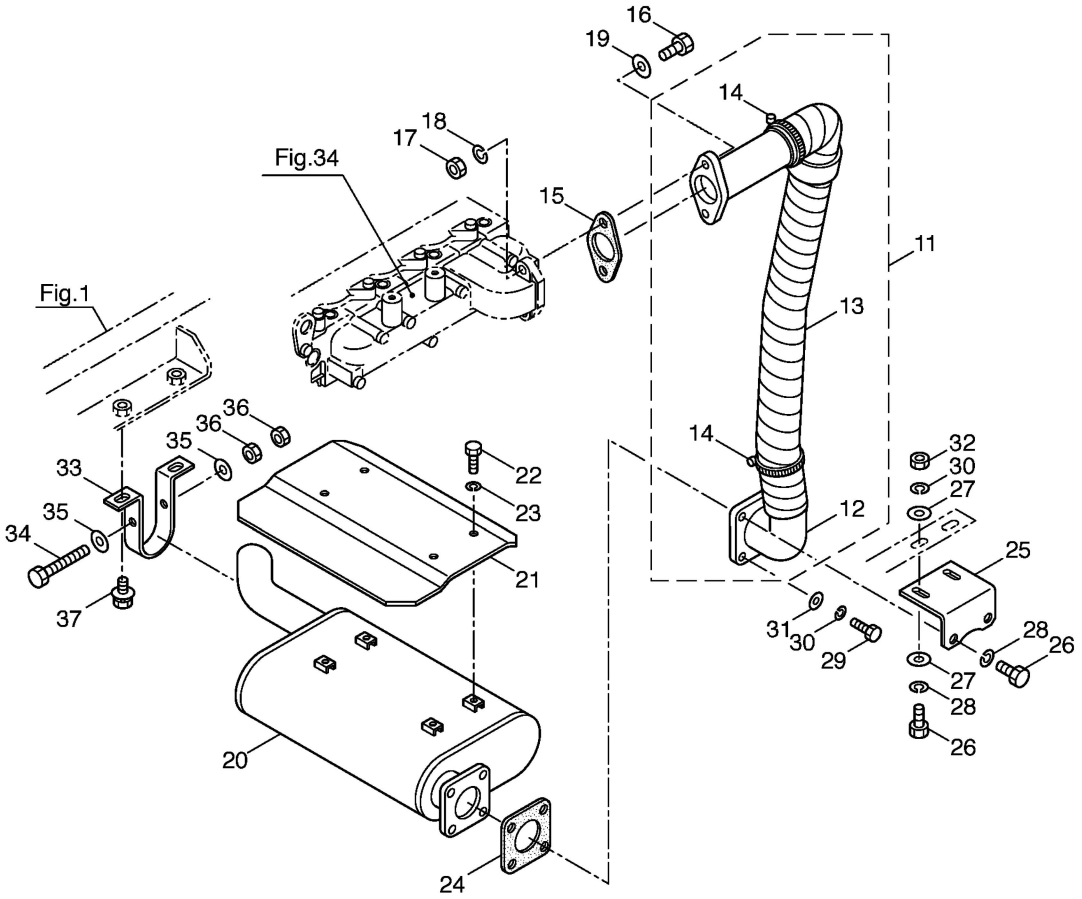28・SSA-α1003-1/SSA-α1003MA-1
エアクリーナ・マフラ