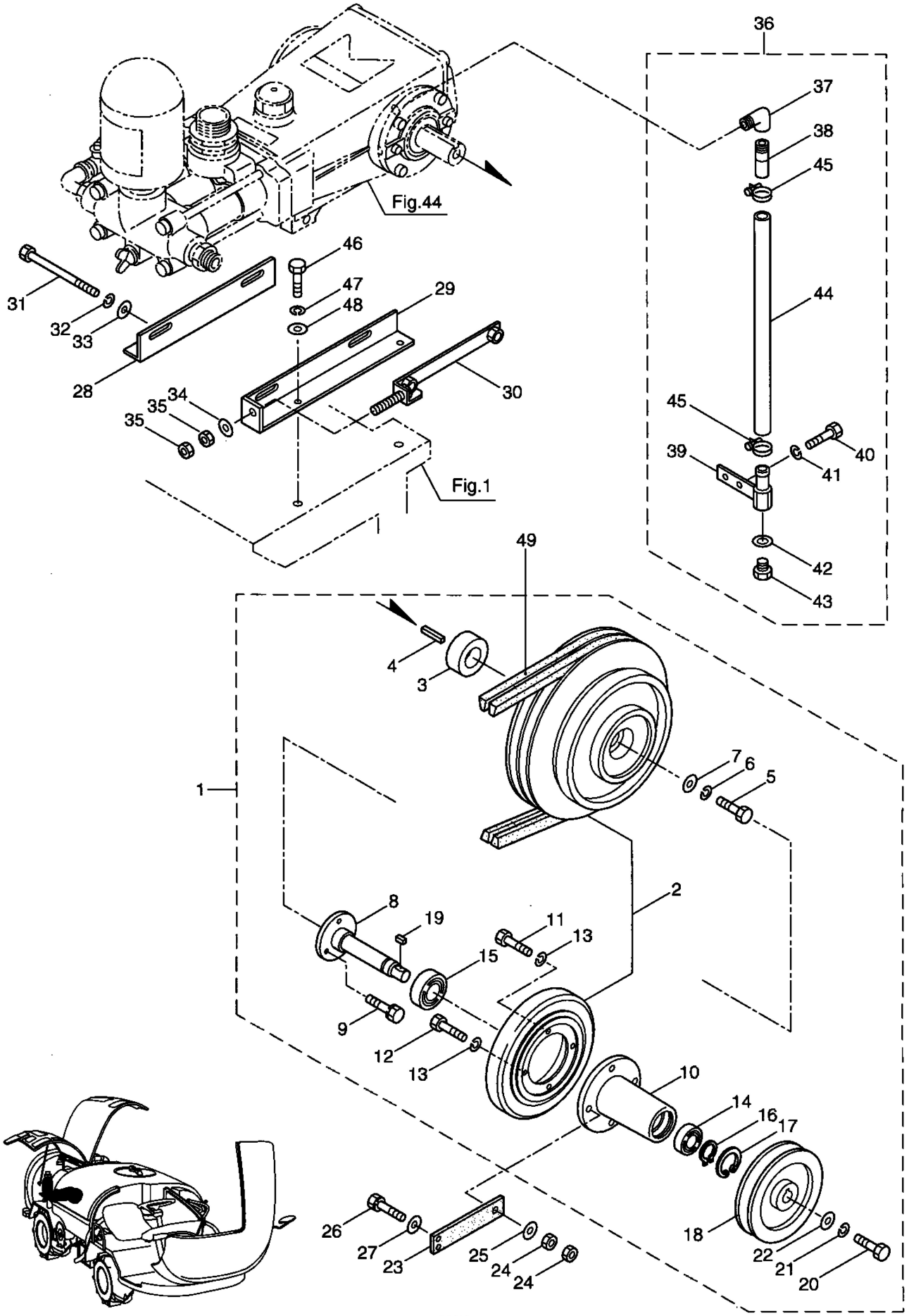４５・動力噴霧機(電磁クラッチ)