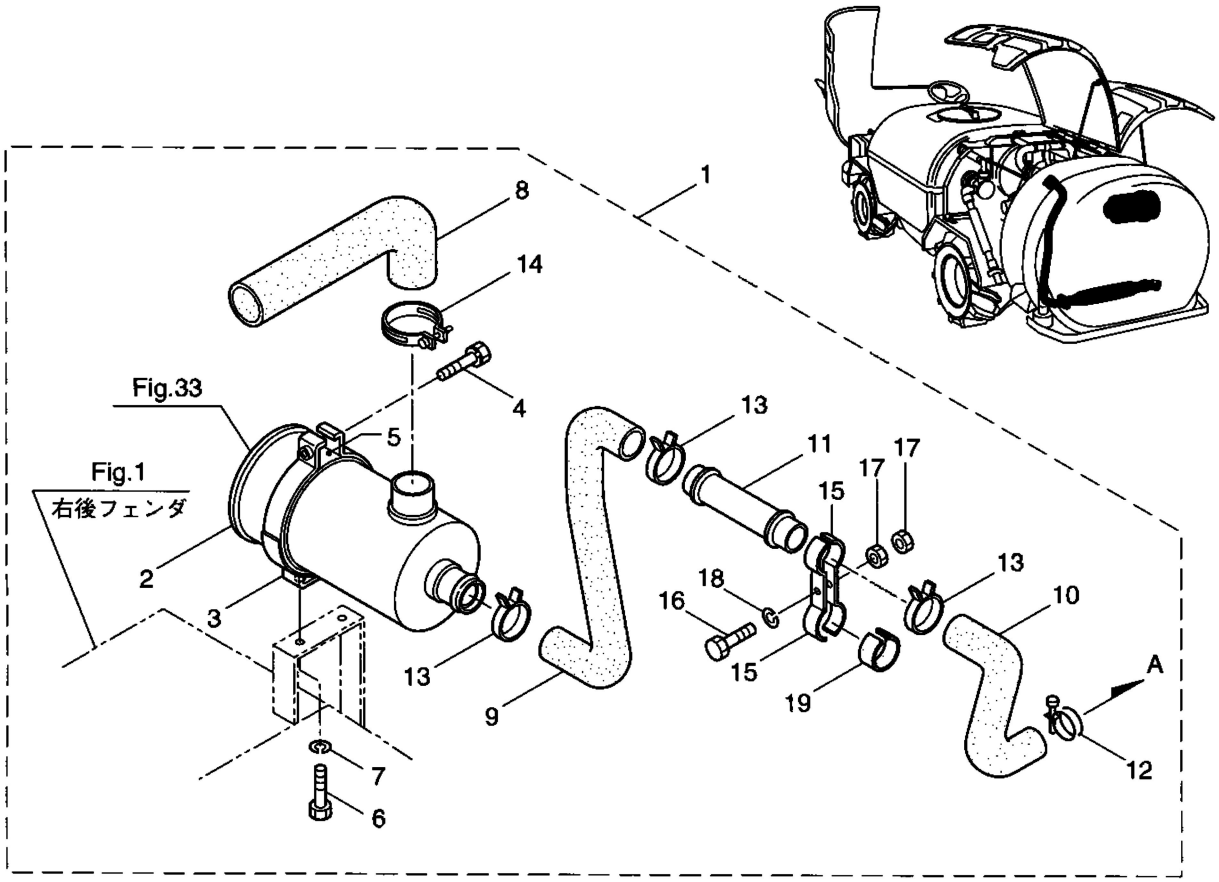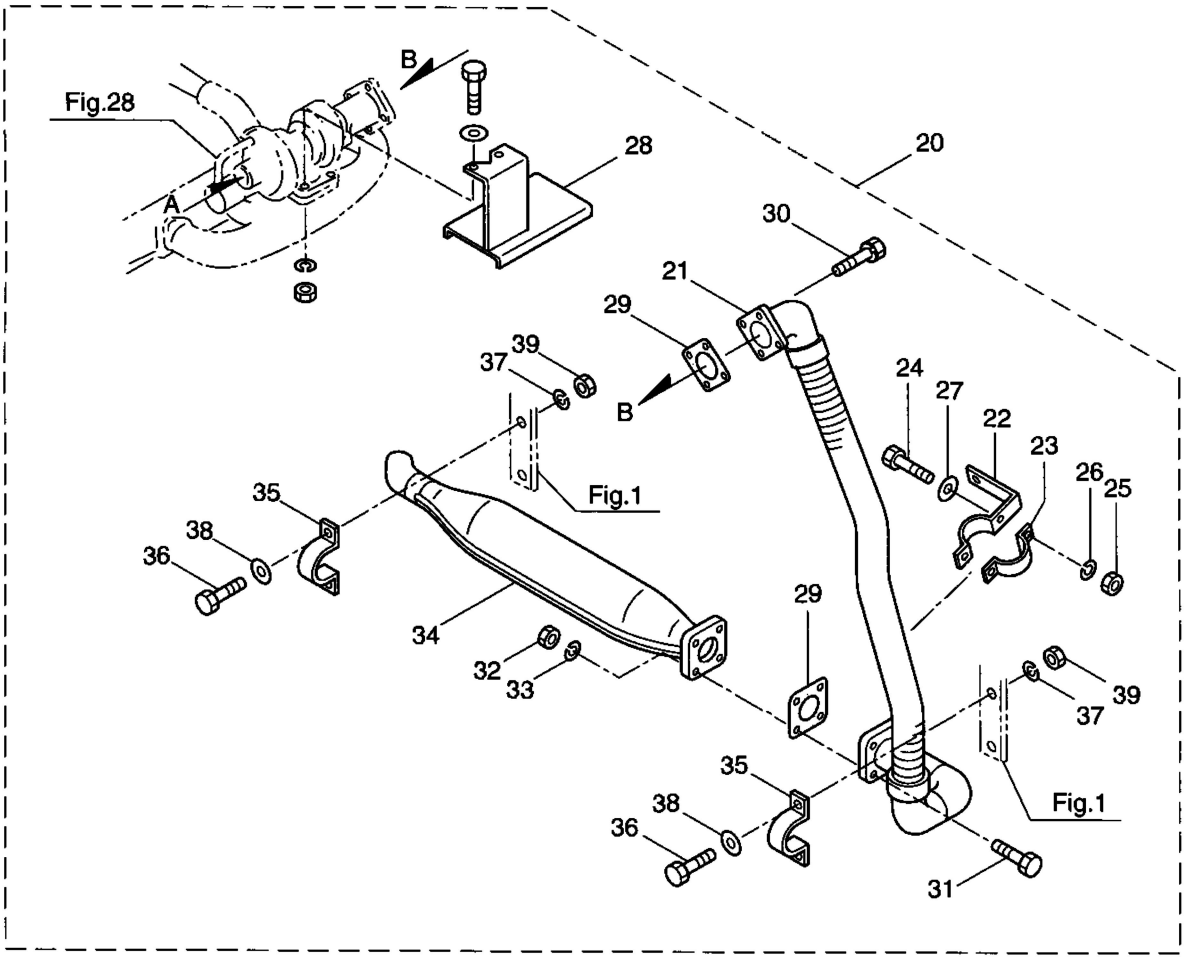２４・エアクリーナ取付・マフラ　※旧タイプ