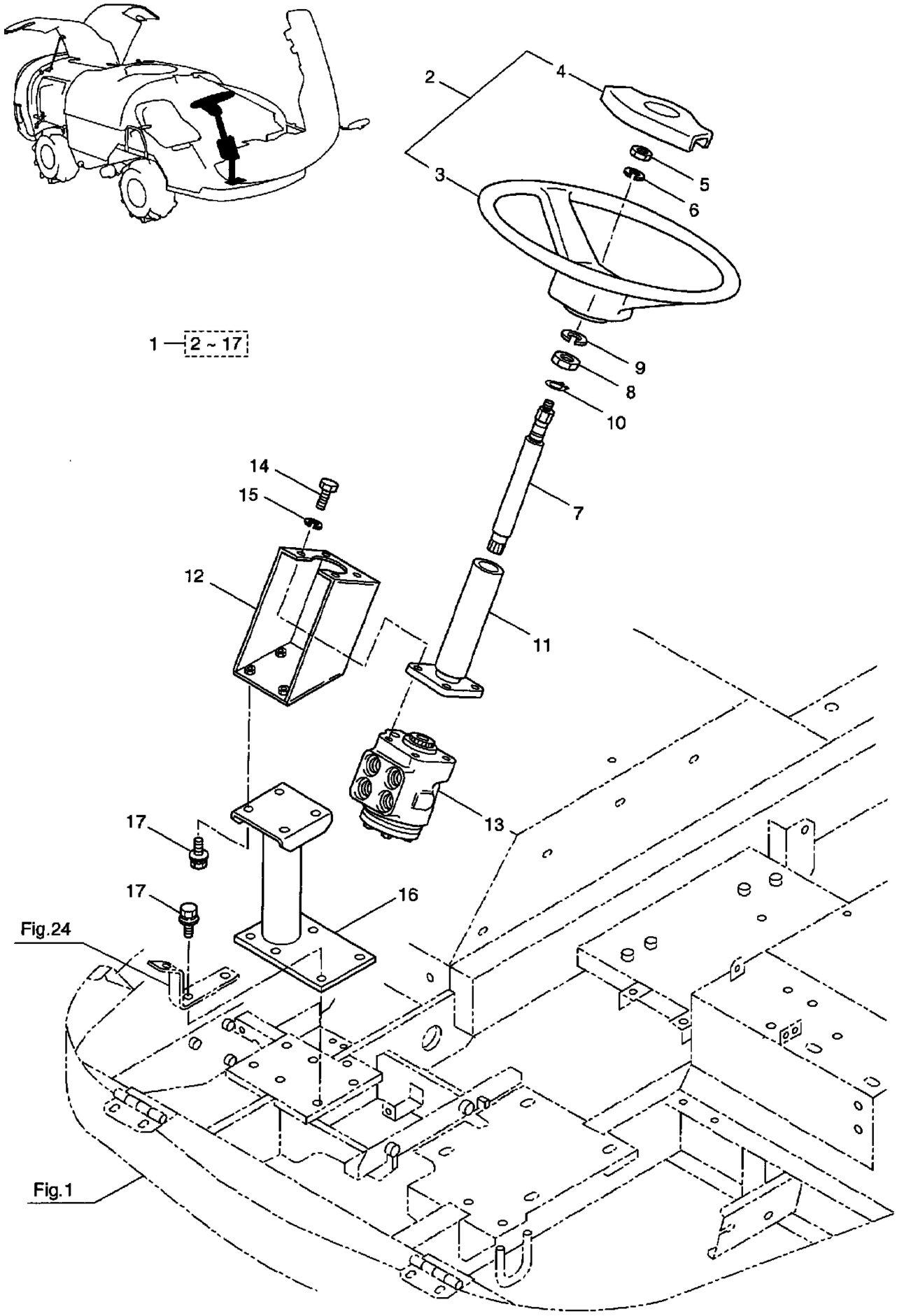１１・ステアリング