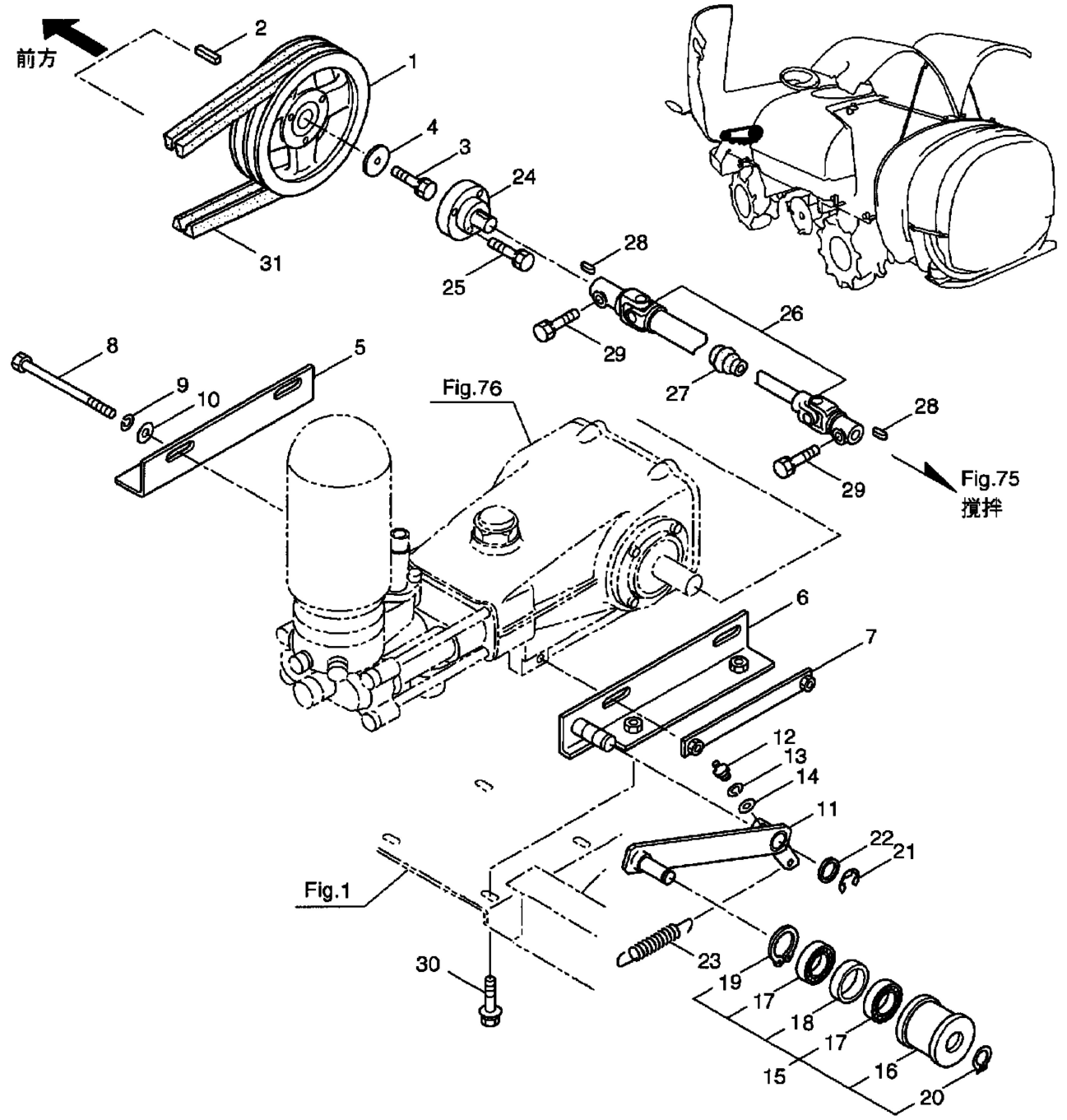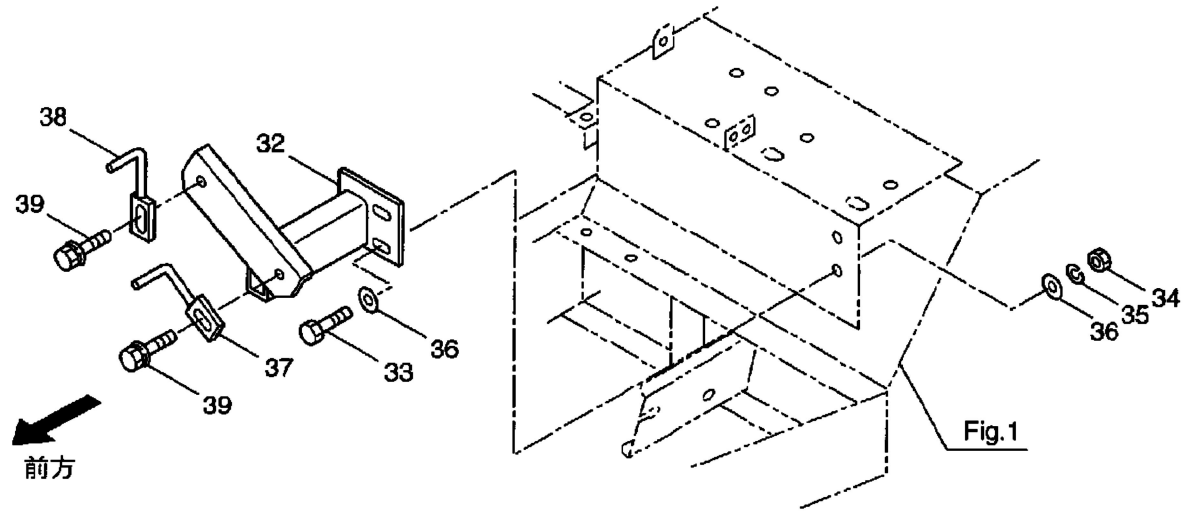７７・動力噴霧機（テンション）