５１・エンジン（ガバナ）

※初号機から2004年6月生産分まで

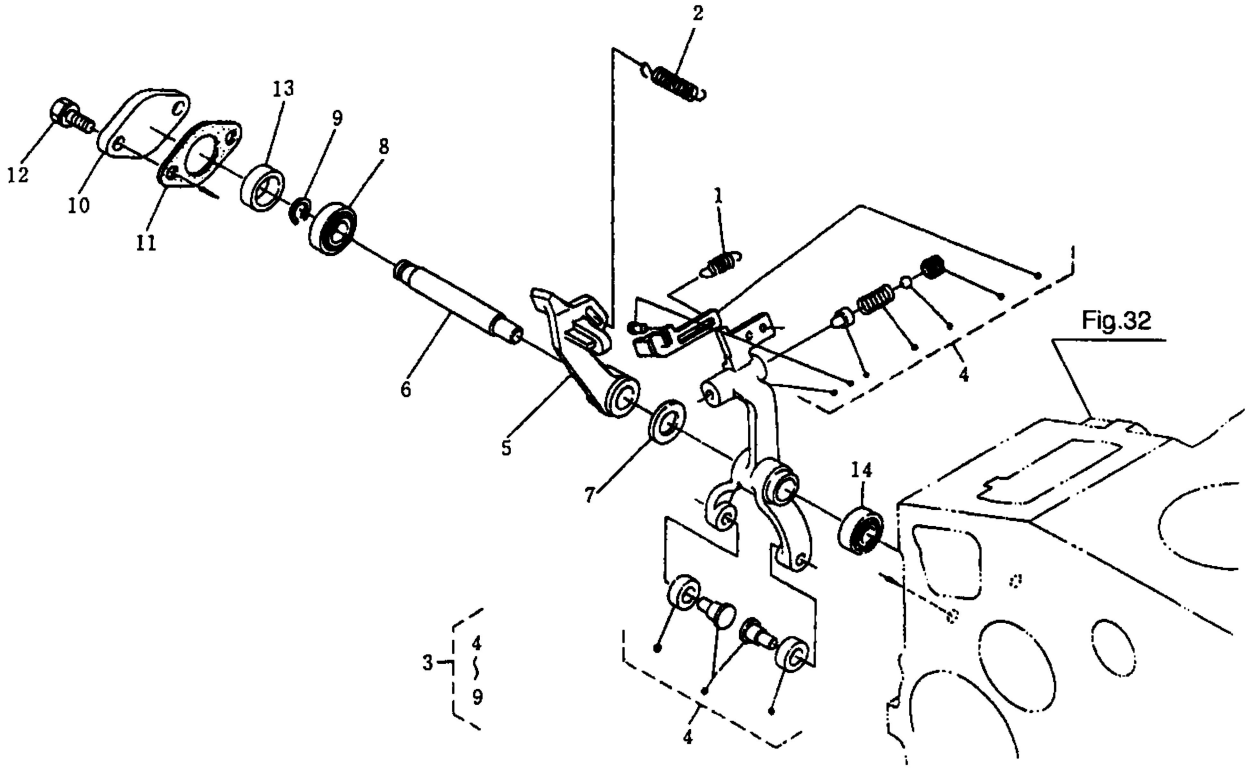
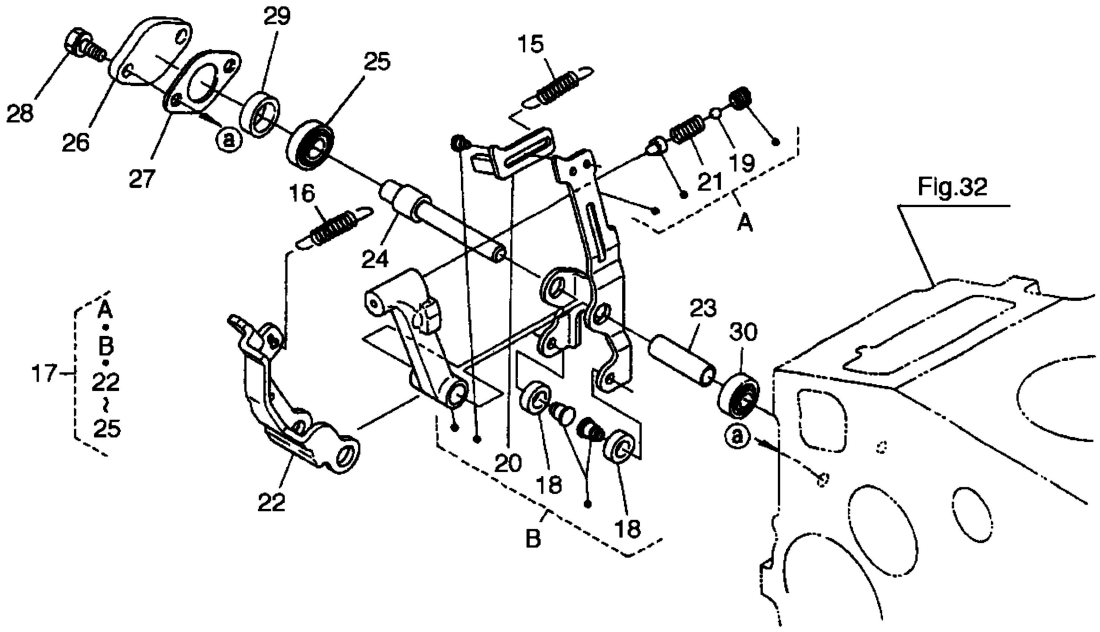
※2004年7月生産分から