５６・給水ポンプ

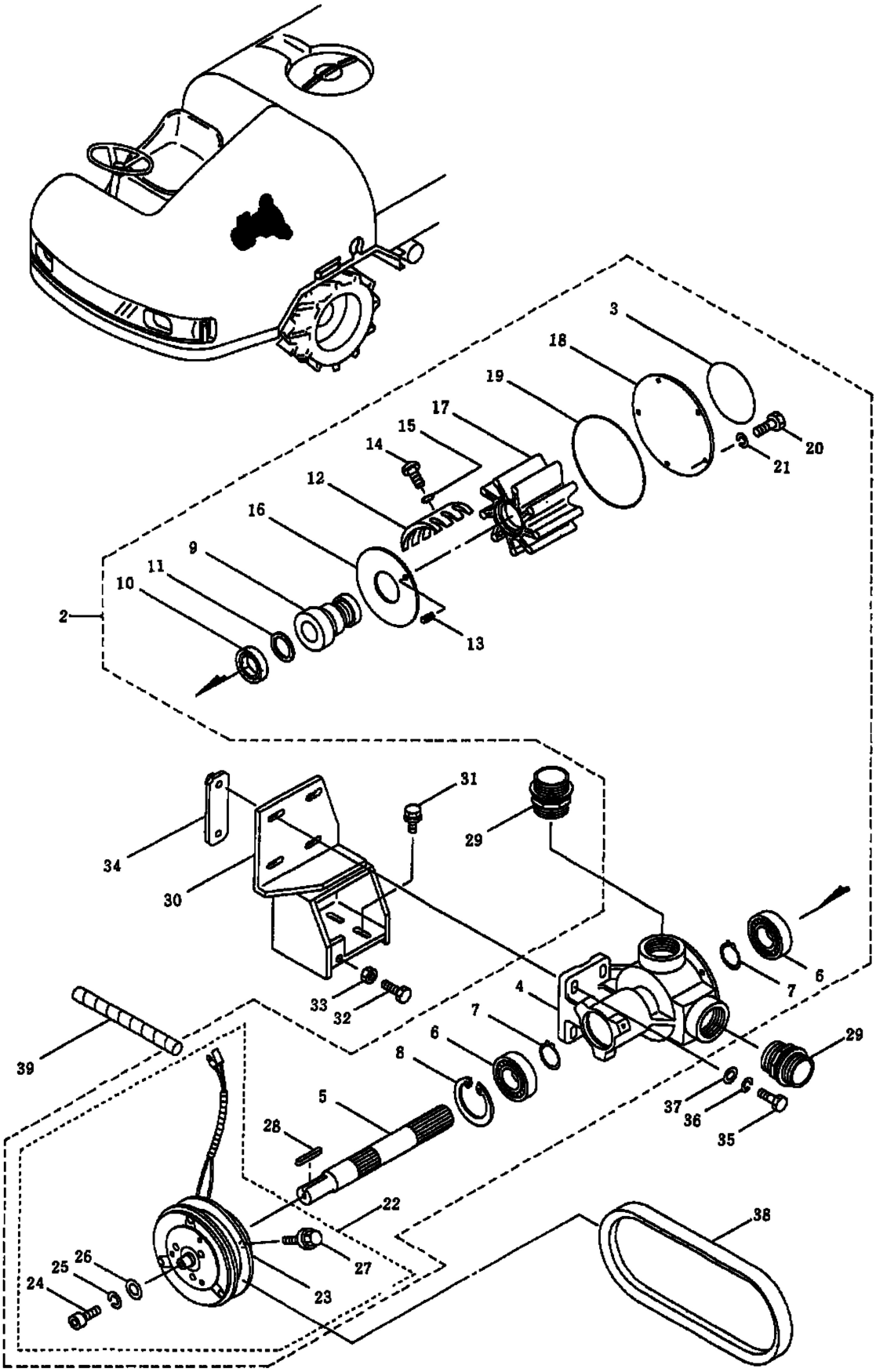
3
18
19
17
15
14
12
16
9
11
10
2
13
20
21
31
29
34
30
33
32
4
7
6
8
5
28
22
27
23
24
25
26
39
37
36
35
38