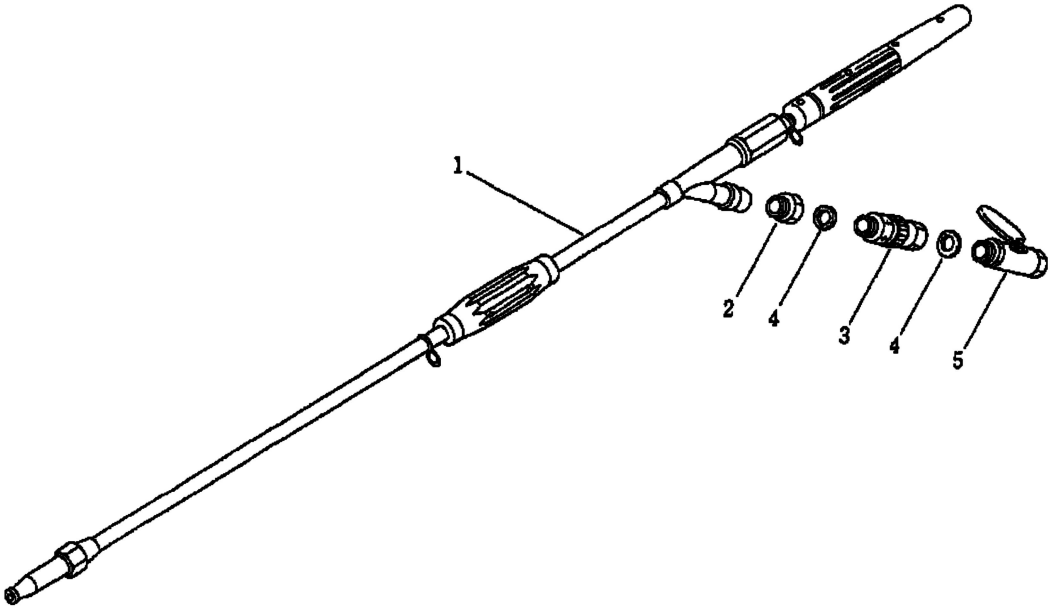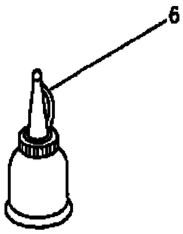１７・付属品