1A. NK23S(L) 本体

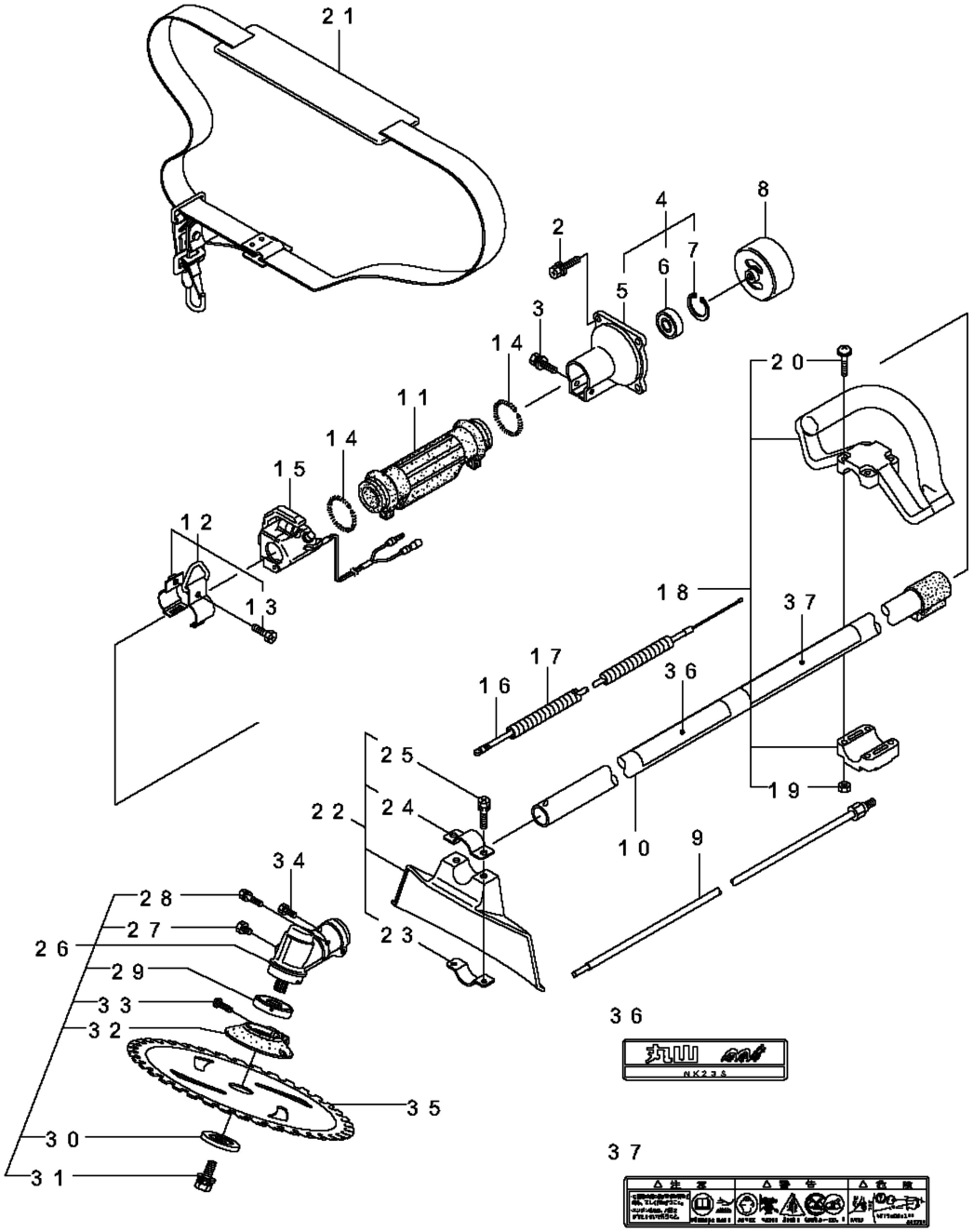

NK23S(G),NK23S(L)