1. NK23S(G) 本体

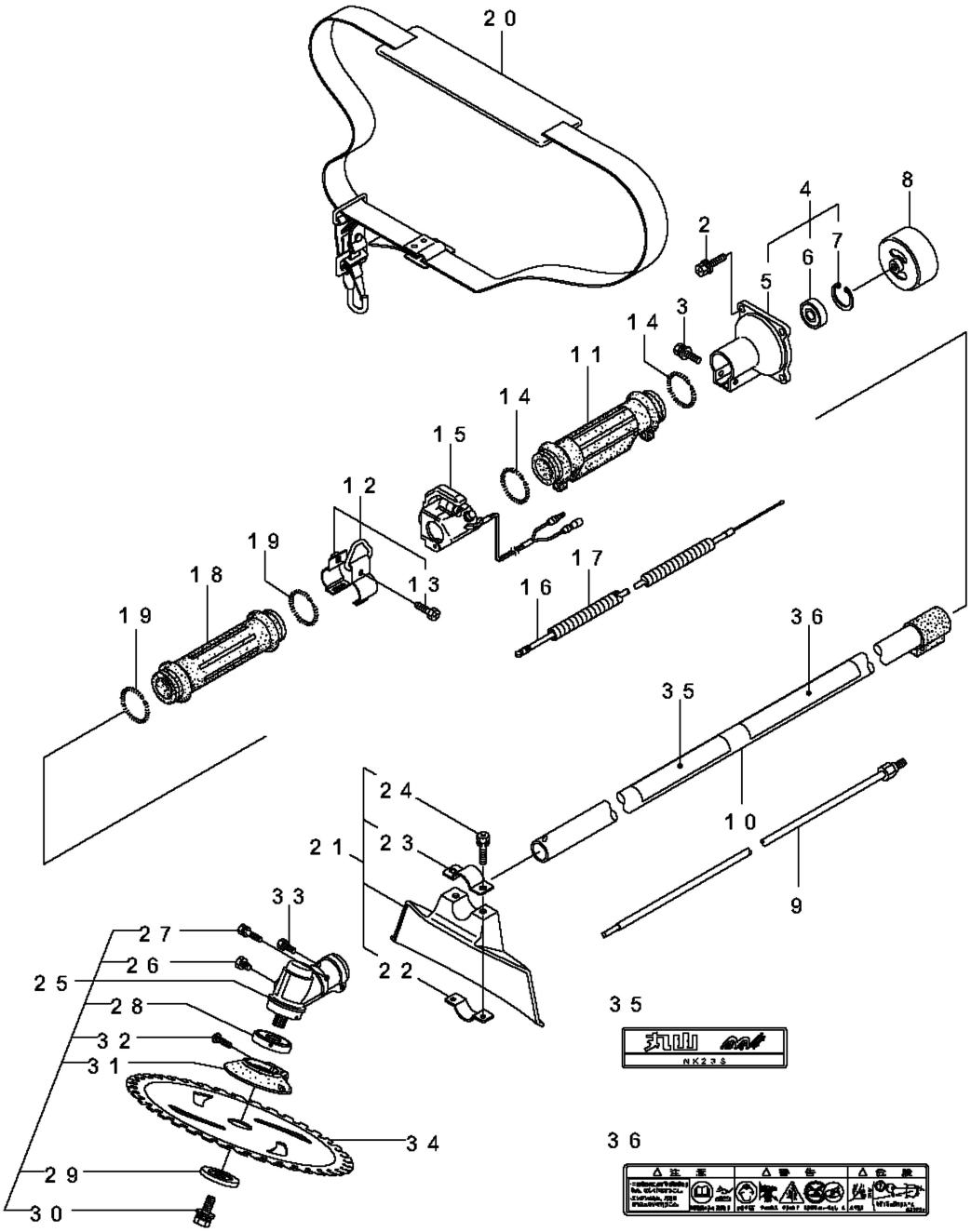

NK23S(G),NK23S(L)