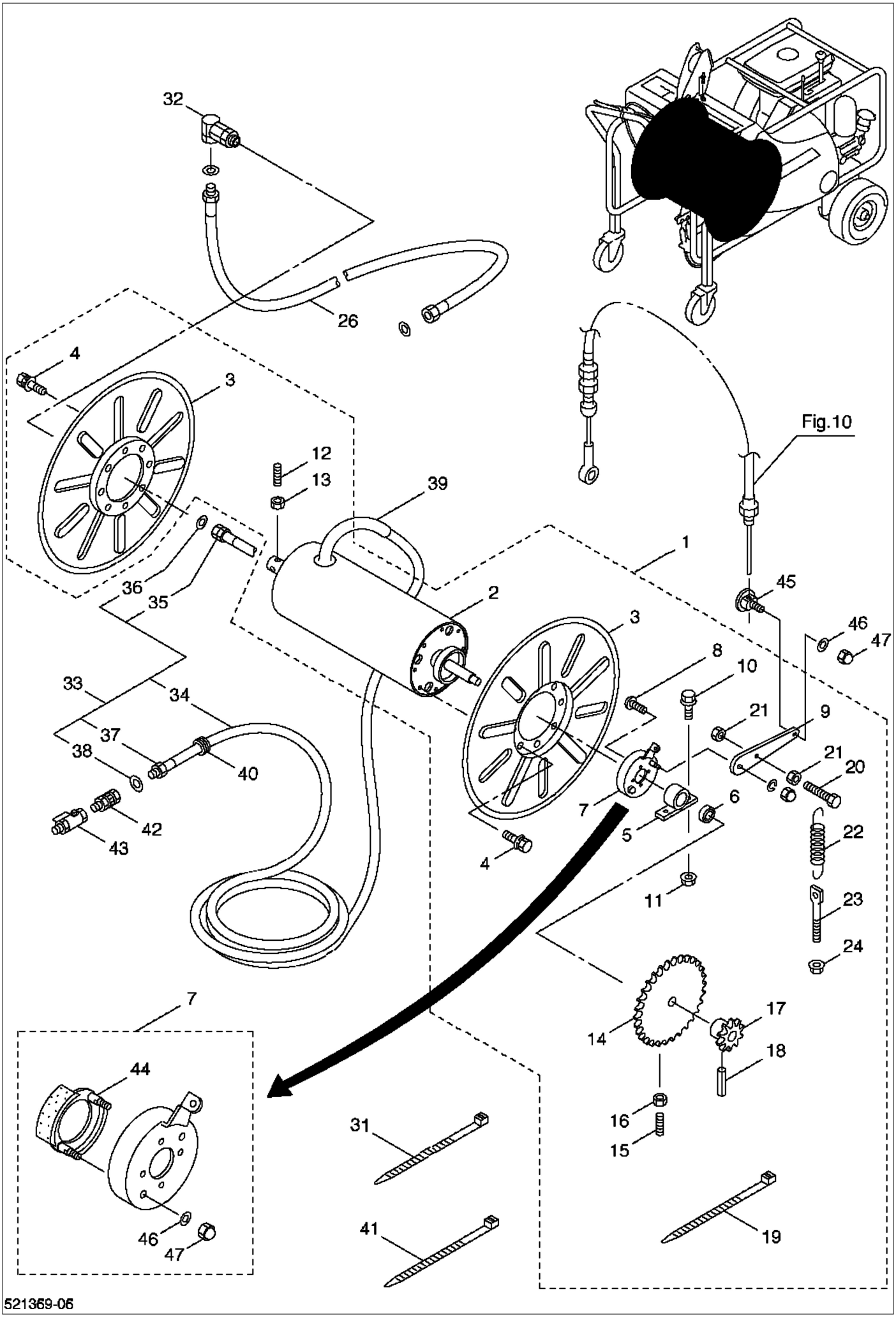
32
26
4
3
12
13
39
36
35
1
2
3
45
46
47
8
10
21
9
21
20
33
34
37
38
40
42
43
7
6
5
4
22
11
23
24
7
44
14
17
18
16
15
31
46
47
41
19
Fig.10
521369-06