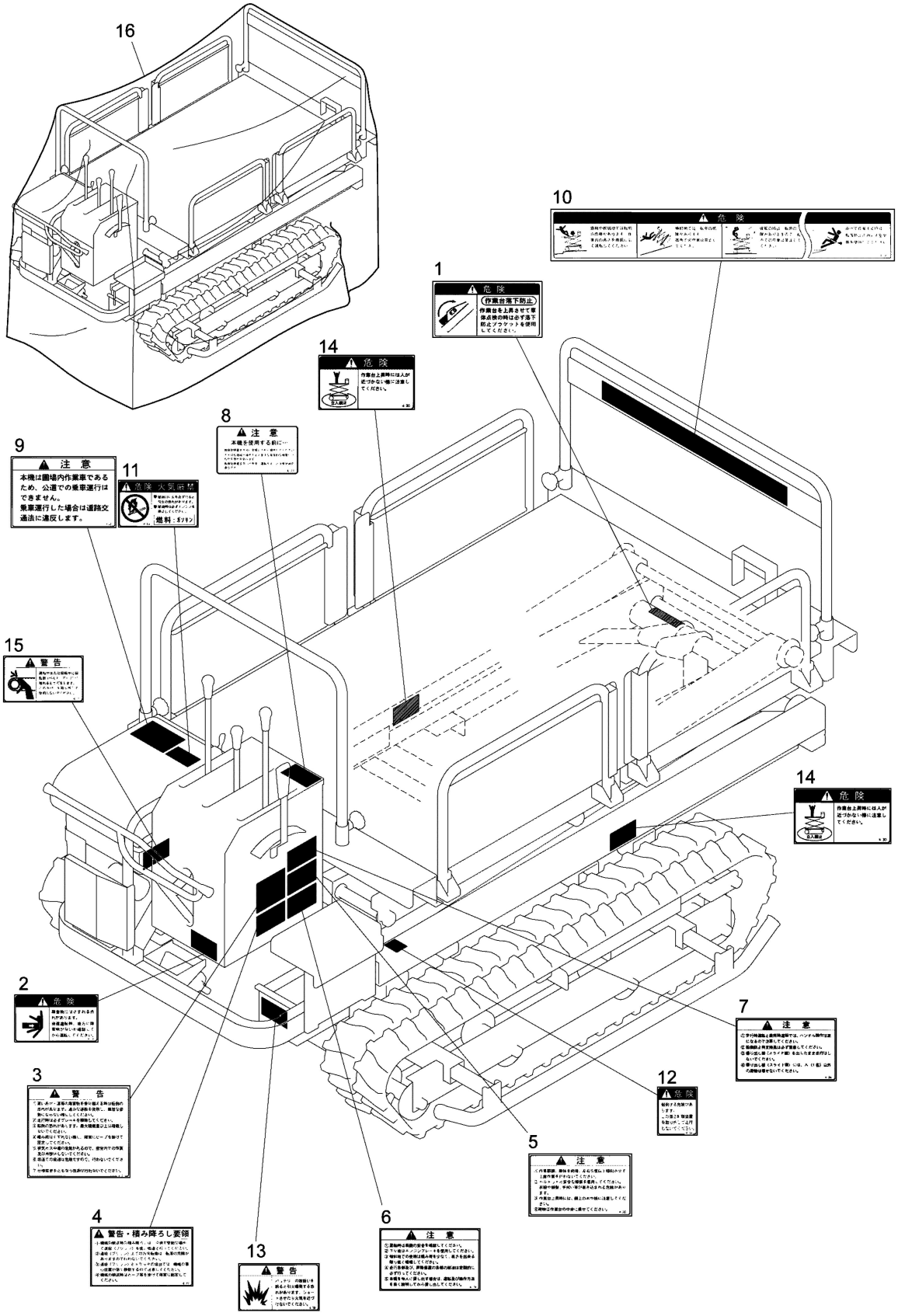## 12. MFH-P300-1, MFH-P300E, MFH-P300EK-1
## ハリマーク、本体カバー