SPN1-HSK

HSK クランパ

HSK Clamper

セット Set

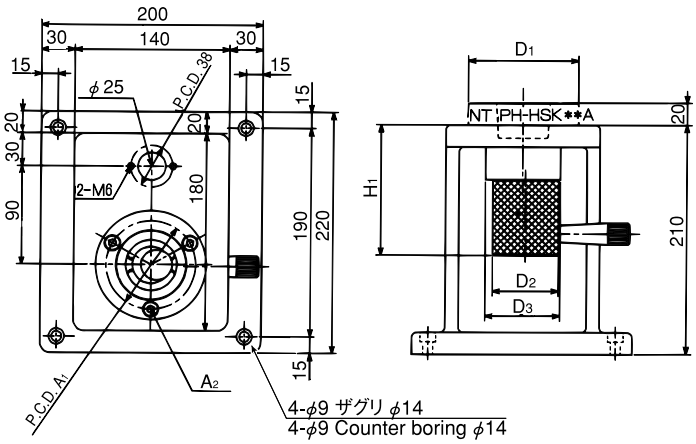

ホルダサポート単品 Holder support only

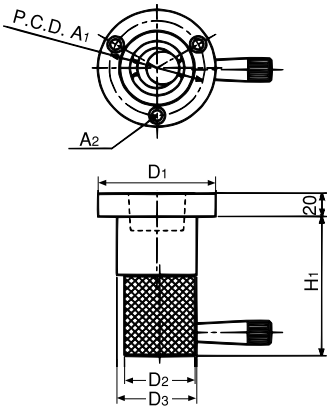

特長 Feature

1. HSK シャンク（A、C または T タイプ）を入れ、レバーを 90° 回転させるだけで確実に締め付け可能。
2. 高さ測定にも使用可能。
1. Easy to clamp holder as just insert HSK (A, C, or T) shank and rotate knob 90 degrees.
2. Tool length measurement is possible.

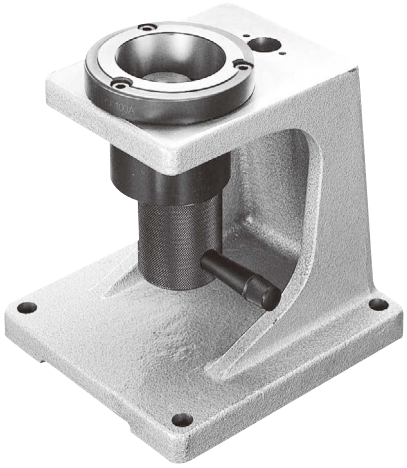

セット Set

商品コード Code	型式 Model	kg	—
5580 00001040	**SPN1 -HSK40A**	16	103,790
5580 00001050	**SPN1 -HSK50A**	16	103,790
5580 00001063	**SPN1 -HSK63A**		103,790
5580 00001100	**SPN1 -HSK100A**		103,790

ホルダサポート単品 Holder support only

型式 Model	商品コード Code	D1	D2	D3	H1	A1	A2	kg	—
PH -HSK40A	5584 00000040	80	47	54	127	65	3-M6	2.4	75,500
PH -HSK50A	5584 00000050	80	47	54	127	65	3-M6		75,500
PH -HSK63A	5584 00000063	118	60	85	125	102	3-M8	4.9	75,500
PH -HSK100A	5584 00000100	118	60	85	145	102	3-M8	4.6	75,500

ご注文例 Ordering Example

SPN1 - HSK63A

ベース PBN-1 Base PBN-1 / シャンクサイズ Shank size

ご注文例 Ordering Example

PH - HSK63A

シャンクサイズ Shank size