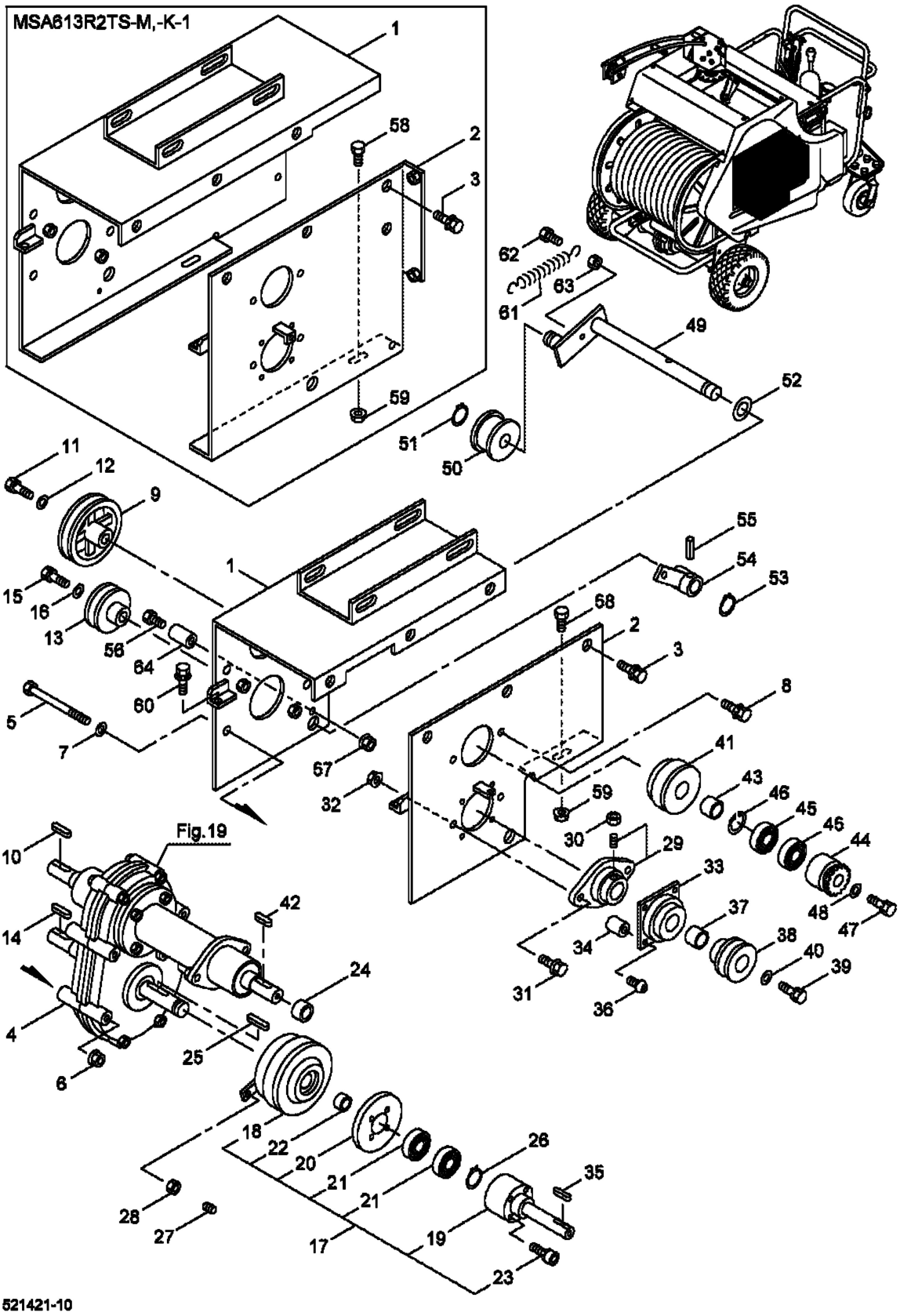## 10. MSA413R2TS-M,-K-1, MSA513R2TS-M,-K-1, MSA513R2TS-K-1(ｱﾜｼﾞ), MSA613R2TS-M,-K-1
## ポンプダイクミタテ