FF－7　給排気トップ

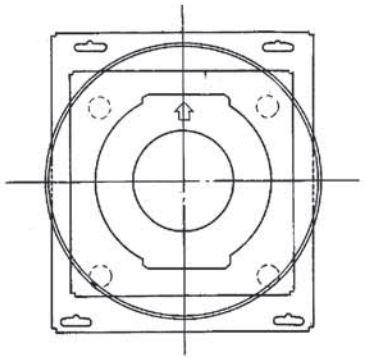

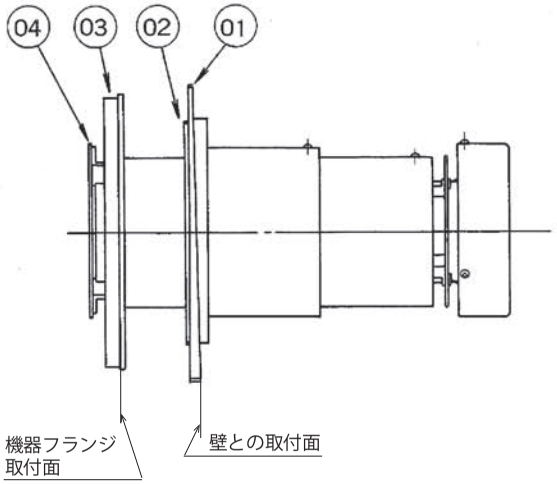

品番	名称	材質	備考
01	スリーブ	ステンレス	t＝0.6，0.5
02	給排気トップ SET	〃	
03	給気接続筒 SET	〃	
04	排気接続筒 SET	〃	

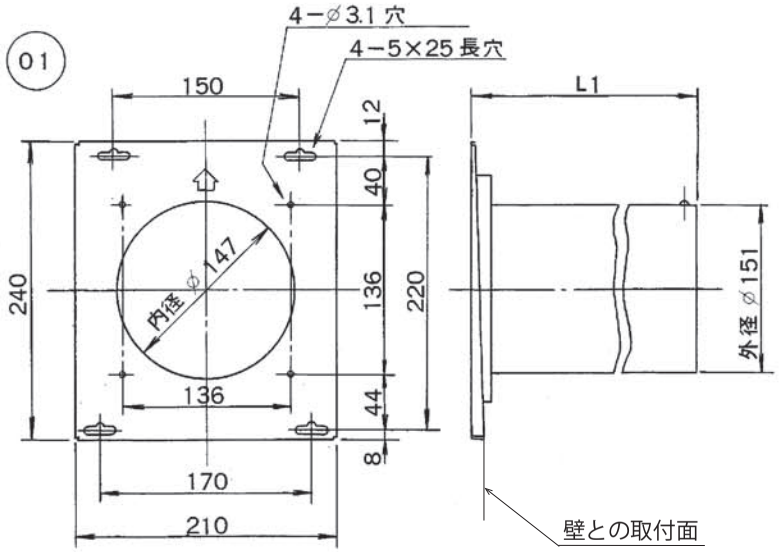

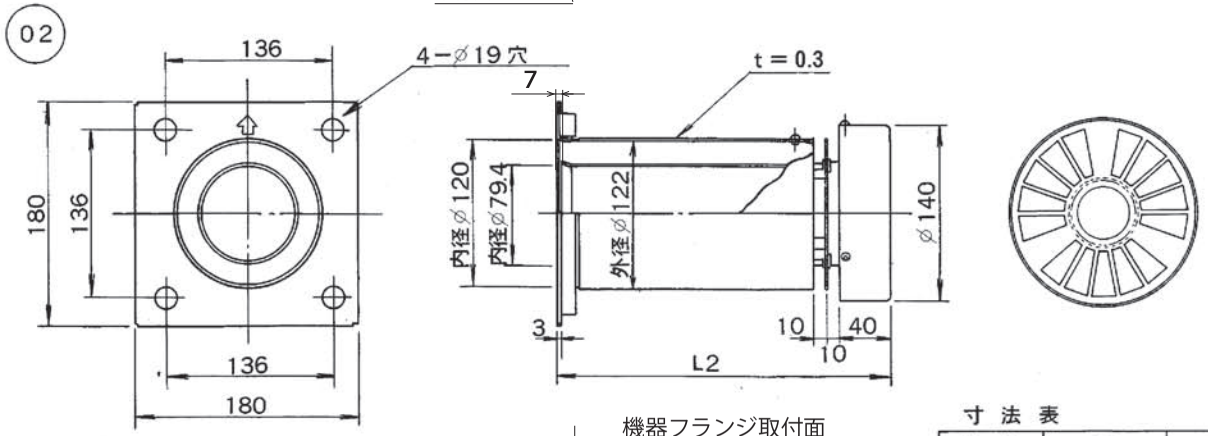

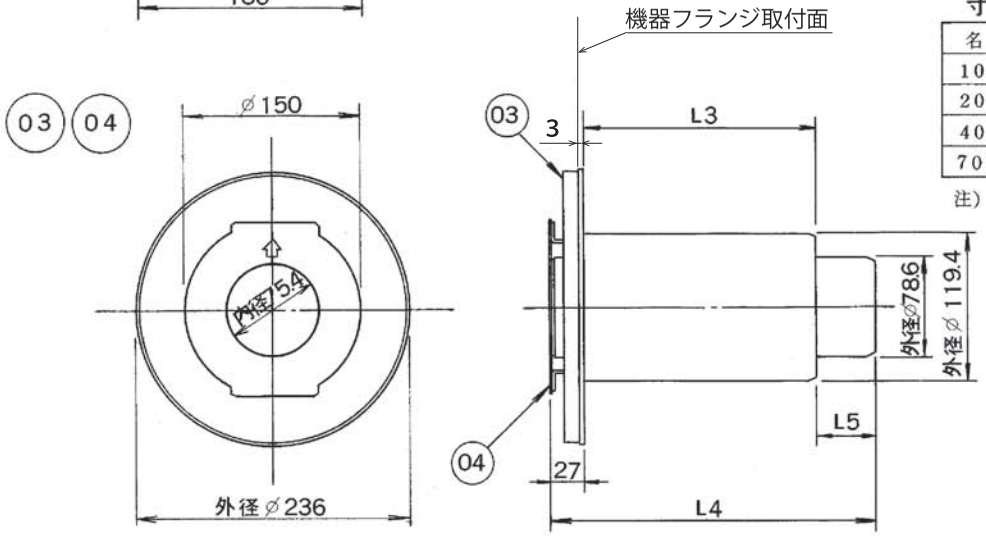

寸法表　（単位 mm）

名称	L1	L2	L3	L4	L5
100 型	90～130	172～212	97	170	46
200 型	130～210	212～292	137	210	46
400 型	210～370	292～452	217	290	46
700 型	370～690	452～772	217	430	186

注）L1及びL2寸法調節ピッチは10㎜です。

FF－7　トップ種類

名称	適応壁厚
100 型	90 ～ 130
200 型	130 ～ 210
400 型	210 ～ 370
700 型	370 ～ 690

注）適応壁厚には、壁厚の他に器具と壁までの距離を含んでいます。

型式	FF－7トップ		
図名	名称寸法図		
尺度	1／5	図番	85－QBCA－0011
作成 60.9.30	調整 16.2.29	株式会社ノーリツ	