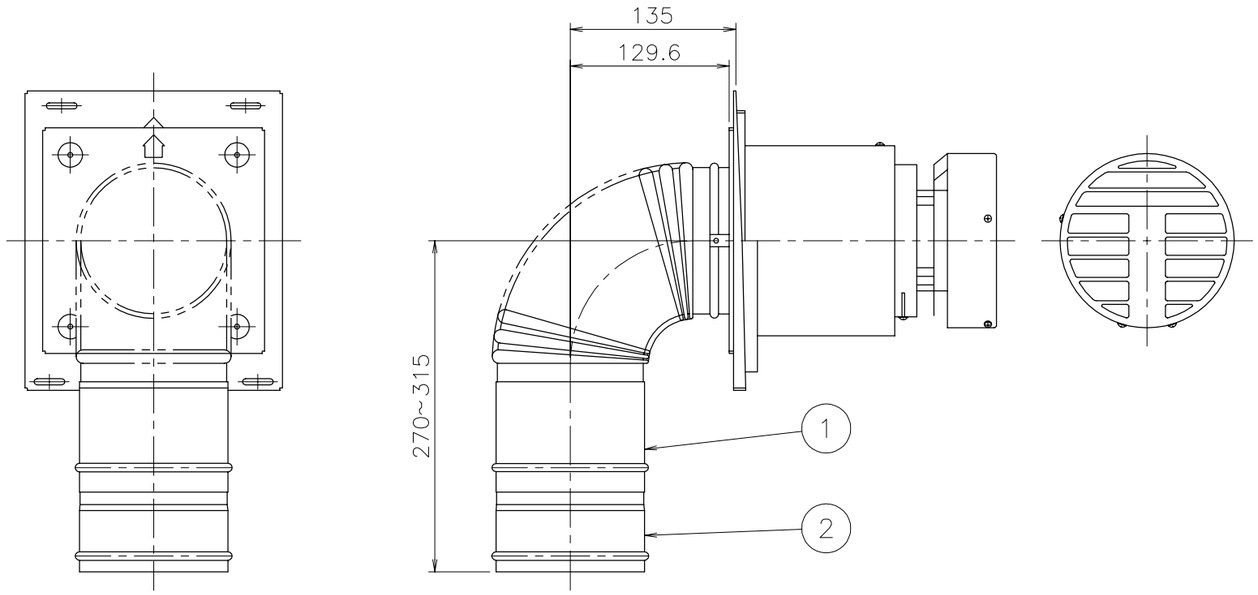

品番	名　　称	材　質	備 考
①	ø120近接エルボ	SUS304	t0.3
②	ø120近接エルボアダプタ	SUS304	t0.3

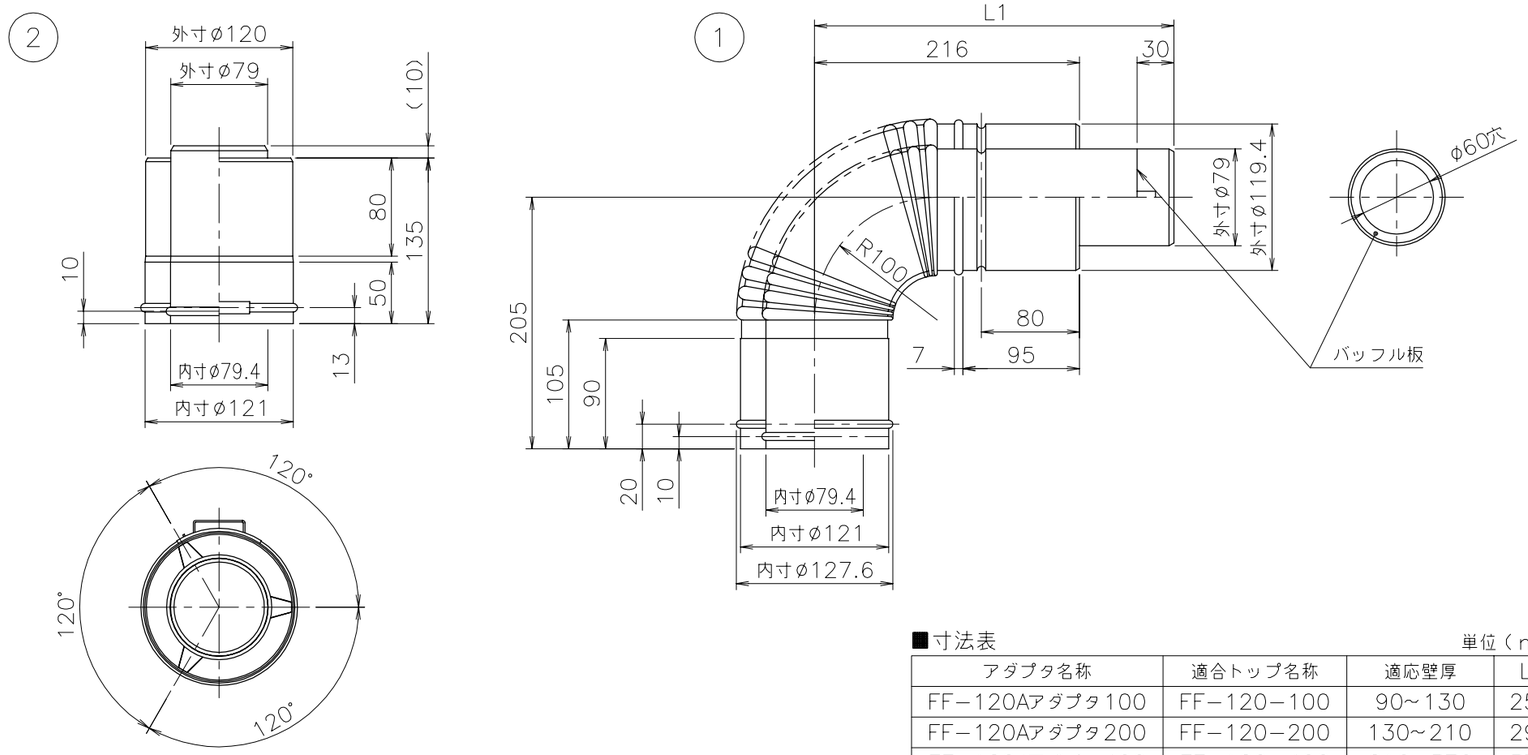

■寸法表　　単位（mm）

アダプタ名称	適合トップ名称	適応壁厚	L1
FF−120Aアダプタ100	FF−120−100	90~130	253
FF−120Aアダプタ200	FF−120−200	130~210	293
FF−120Aアダプタ400	FF−120−400	210~370	373
FF−120Aアダプタ700	FF−120−700	370~690	533

納入仕様図					
製品名	FF−120Aアダプタ				
図名	名称寸法図				
尺度	1/5	原紙サイズ	A3	図番	95−G−128
作成	1995. 9.20	調整	2006.12.13	株式会社ノーリツ	