（単位：mm）

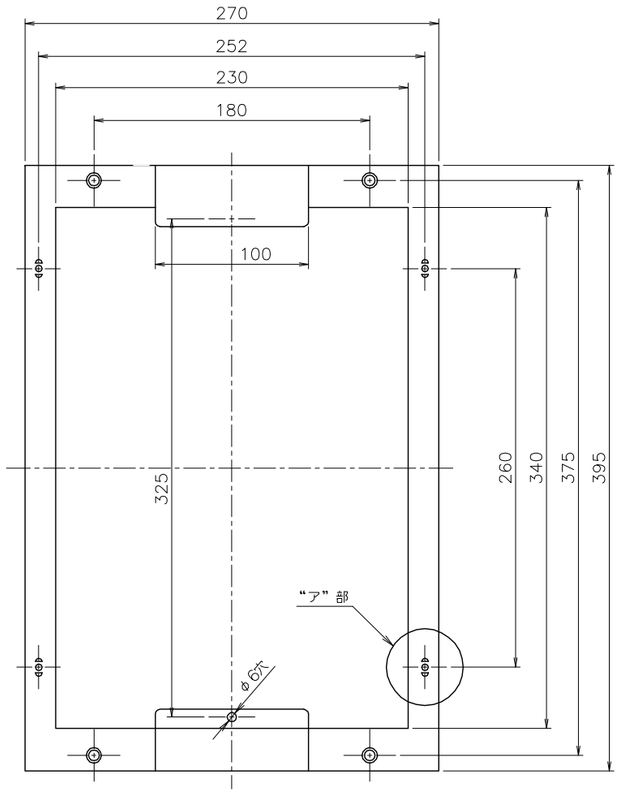

ア部詳細S1／1

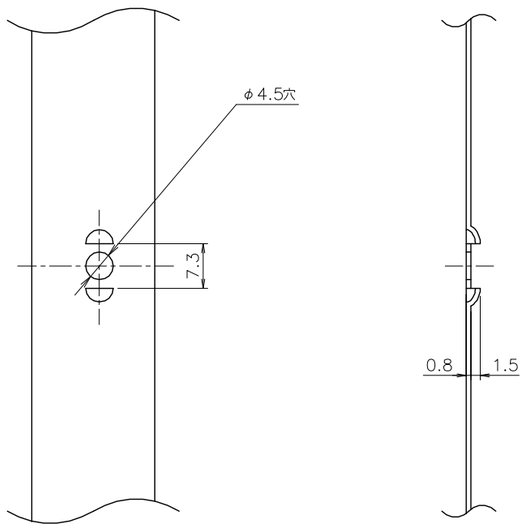

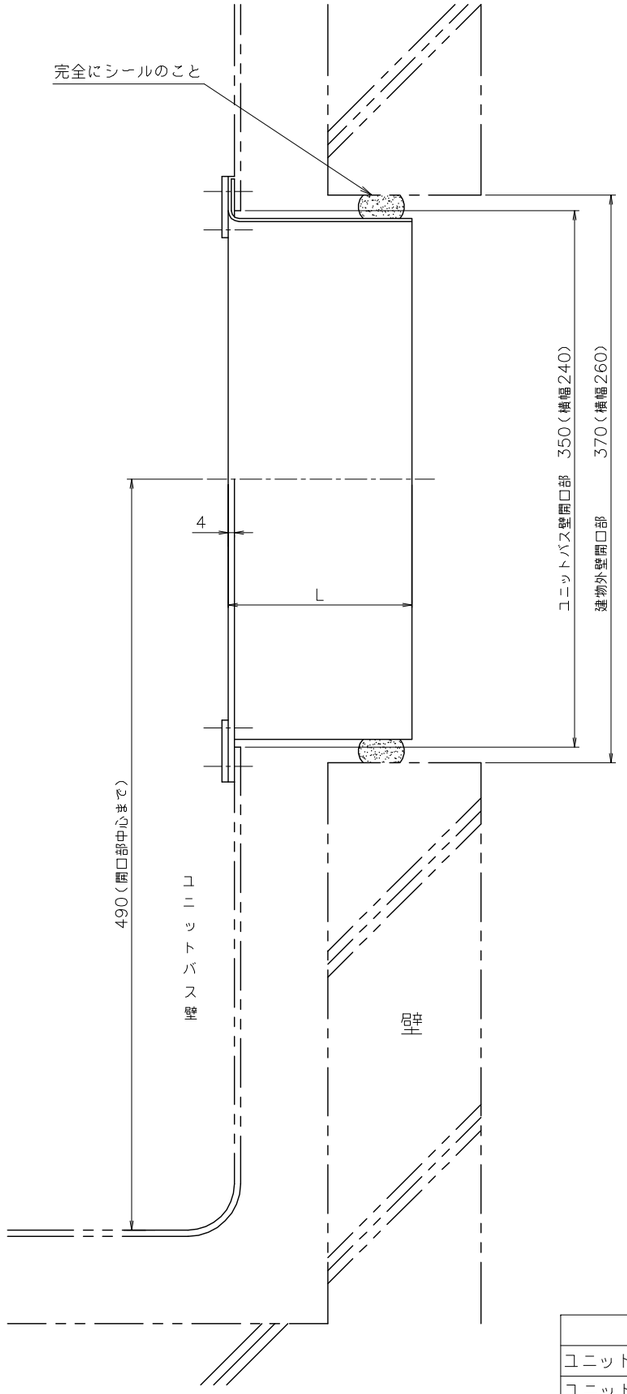

接続筒の取り付け位置

①後方給排気の場合

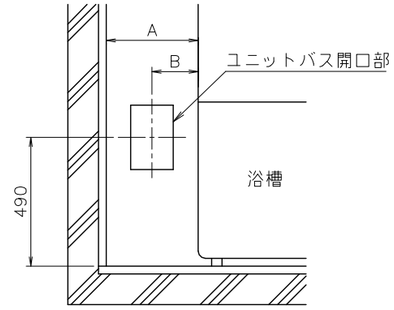

※A寸法は290mm＋ユニットバス隅Rの寸法を確保してください。
※B寸法は145mm以上を確保してください。

＊壁面フランジが壁面より飛び出していない場合、B寸法は下表の寸法で設置できます。

（単位：mm）

機器幅	B
230mm	115
250mm	125

※但し、合成樹脂浴槽（ポリプロピレン浴槽等）の場合は上記寸法＋20mmです。

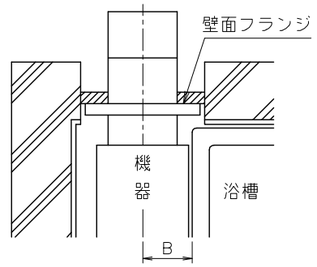

②側方給排気の場合

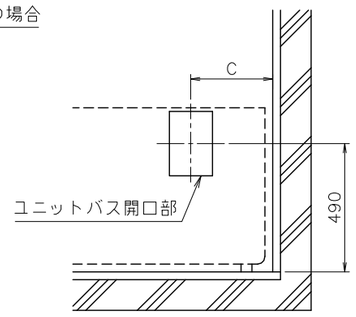

C＝浴槽奥行×1／2＋A
A：壁と浴槽とのすき間寸法

材質	板厚
アルミナイズド鋼板	0.8

品名	L（mm）
ユニットバス用接続筒100D	100
ユニットバス用接続筒120D	120
ユニットバス用接続筒150D	150
ユニットバス用接続筒200D	200
ユニットバス用接続筒250D	250
ユニットバス用接続筒300D	300
ユニットバス用接続筒350D	350

納入仕様図						
製品名	ユニットバス用接続筒（D）					
図名	外形寸法図					
尺度	1/4	原紙サイズ	A3	図番	33−BUAA−0009	
作成	74. 7.20	調整	A	2020. 7. 3	株式会社ノーリツ	