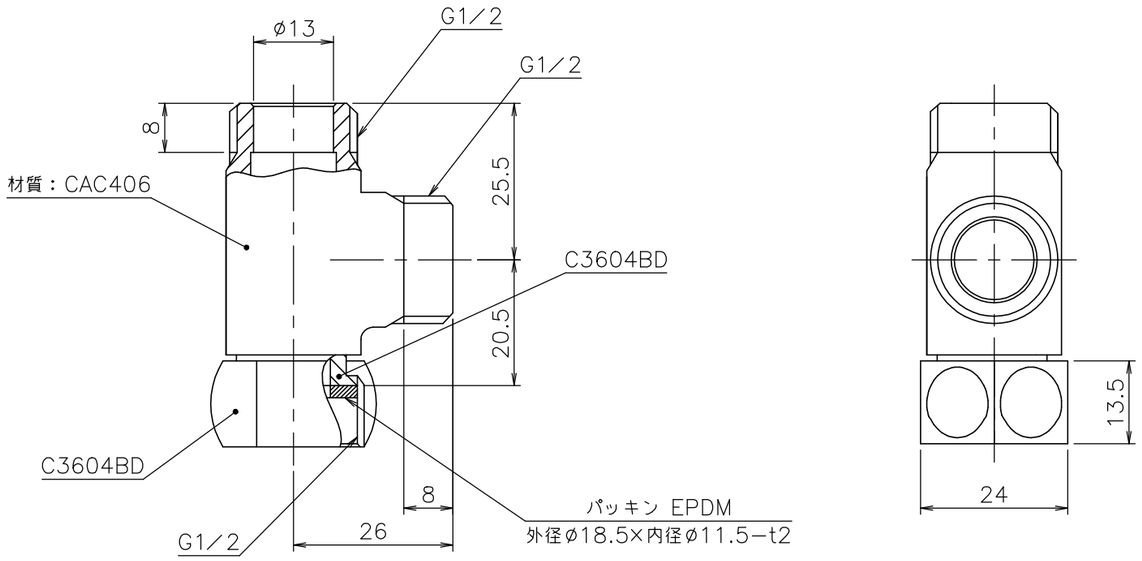

材　質
C3604BD

納入仕様図	製品名	GTS用給水分岐継手				
	図名	名称寸法図				
	尺度	1/1	原紙サイズ	A3	図番	WN-02-0370
	作成	2003. 1.14	調整			株式会社ノーリツ