UB貫通金具T−A

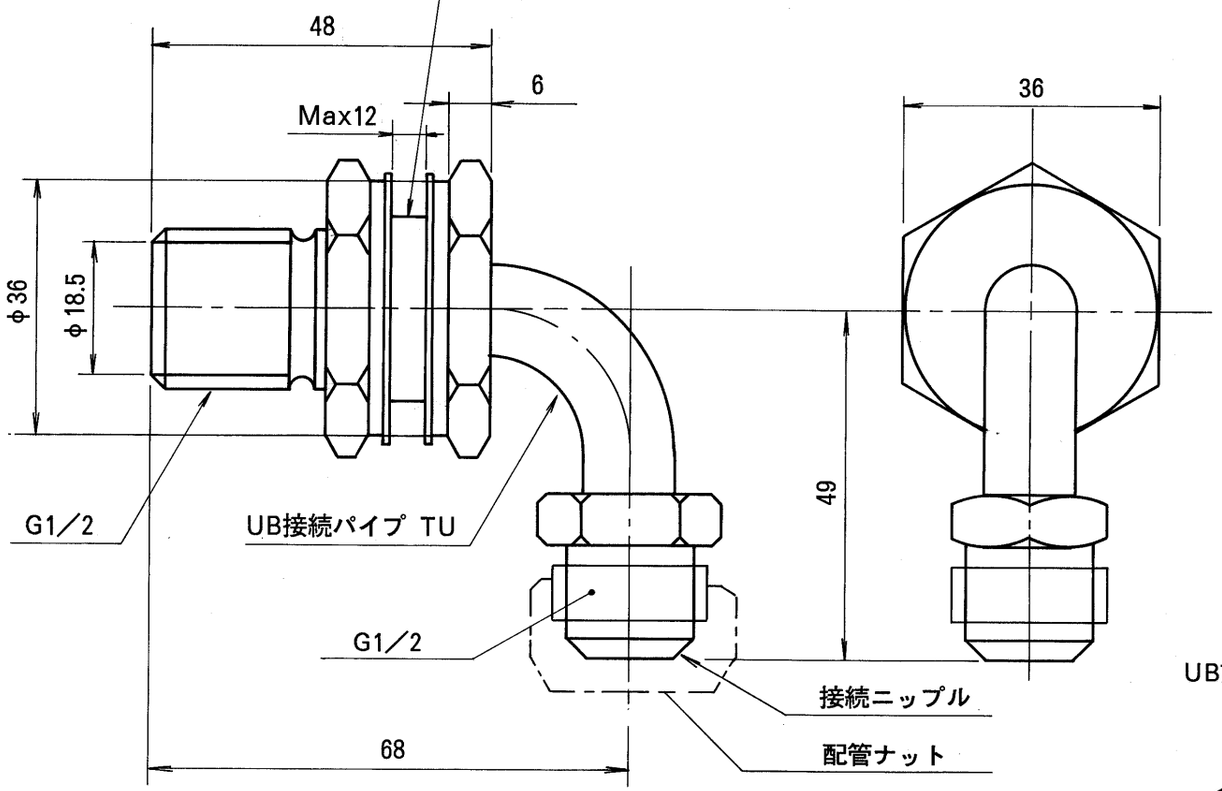

UB貫通金具S−A

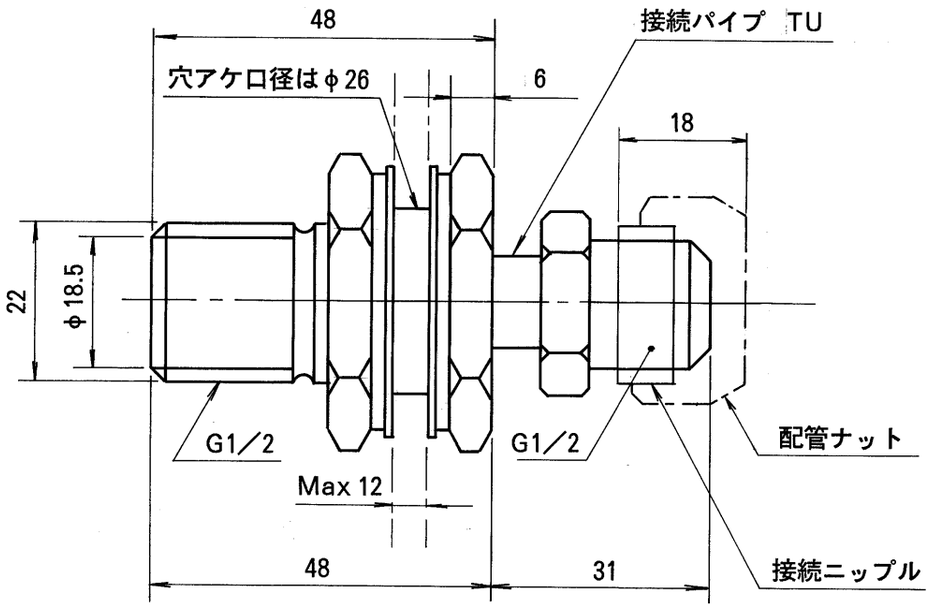

UB貫通金具T15A（クイックオート用）

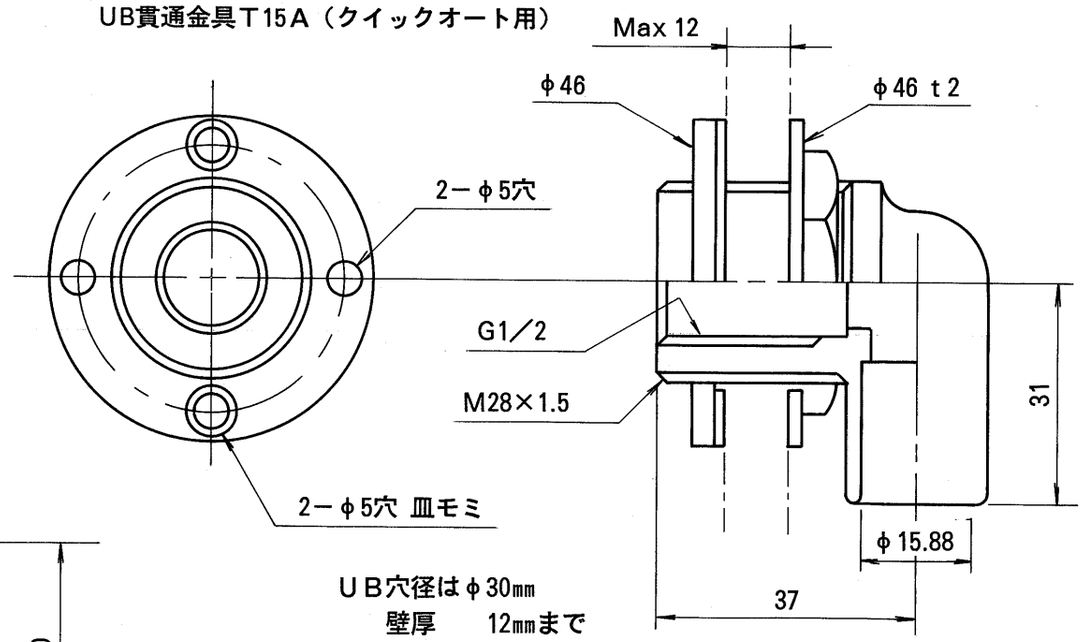

UB穴径はφ30㎜
壁厚　12㎜まで

UB貫通金具UB

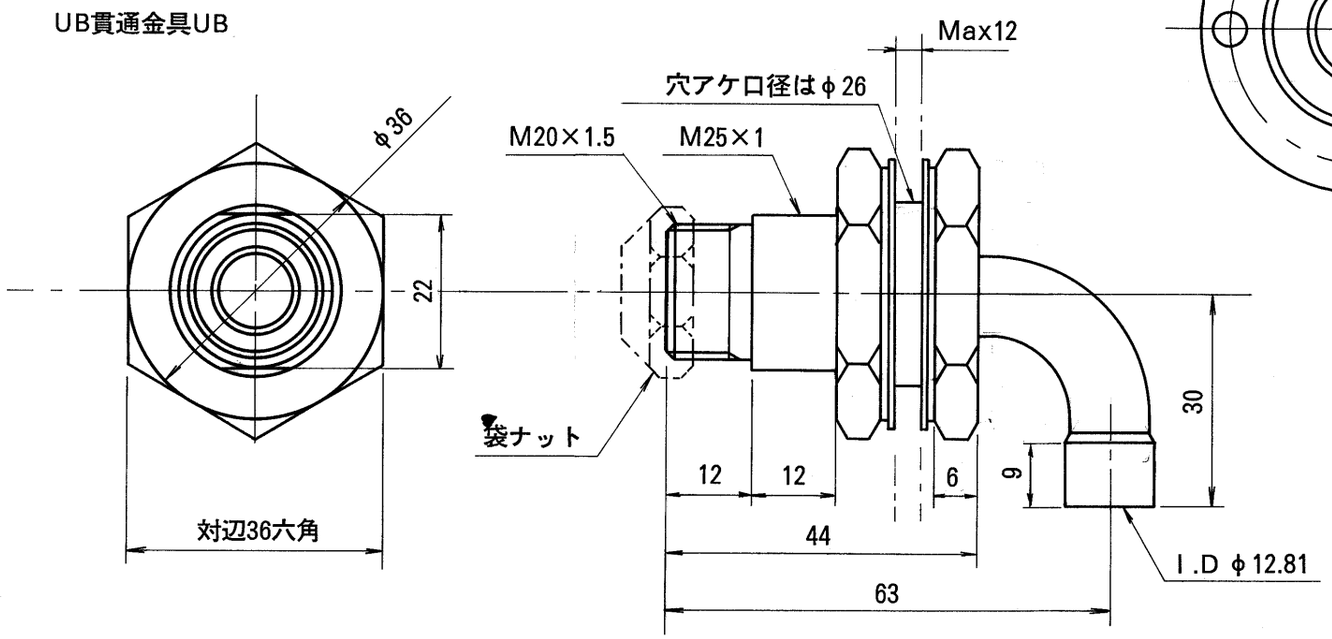

型　式	ＵＢ貫通金具		
図　名	名　称　寸　法　図		
尺度	1／1	図番	91−UBK−0001
作成 91.3.31	調整 91.4.20	株式会社ノーリツ	