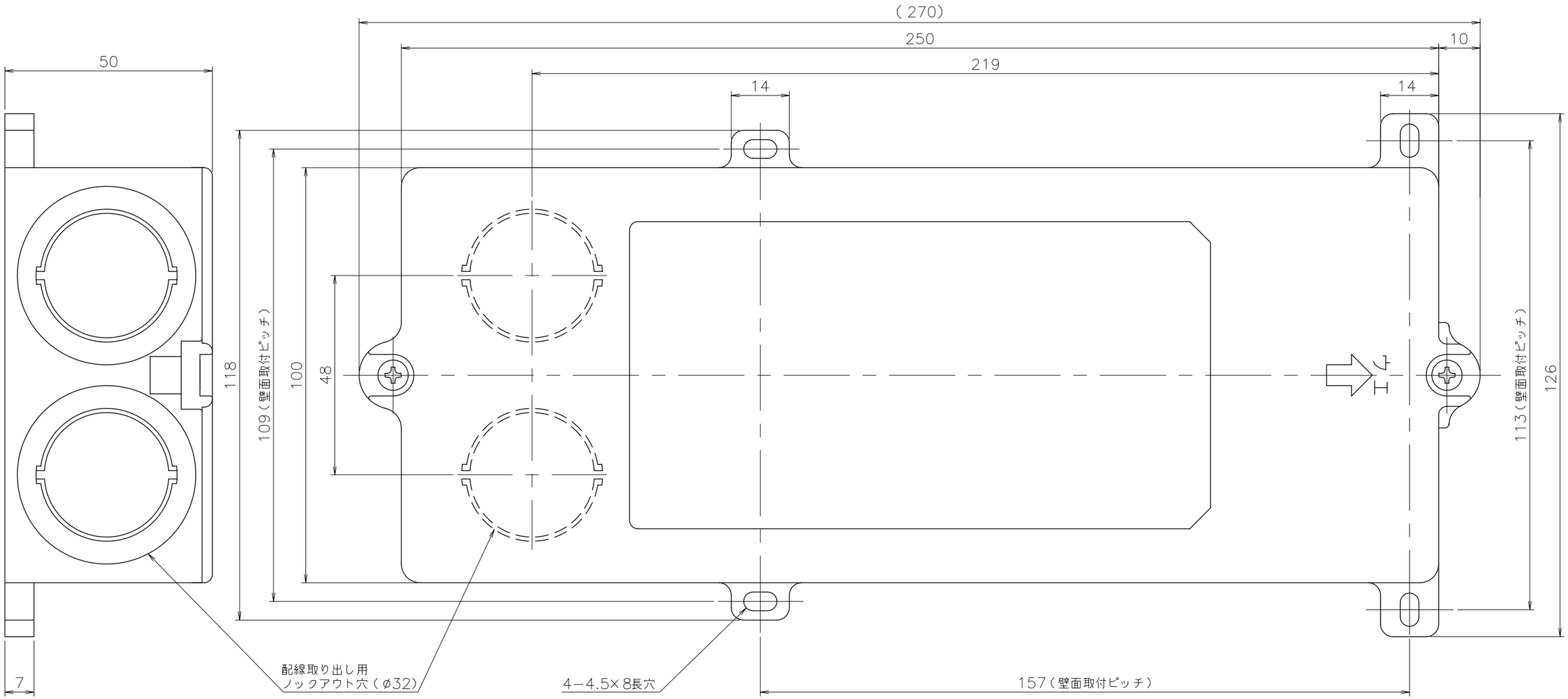

納入仕様図	製品名	電力測定ユニット2				
	図名	名称寸法図				
	尺度	1/1	原紙サイズ	A3	図番	WN−11−0005
	作成	2011. 1.13	調整	A	2014. 4.14	株式会社ノーリツ