21. FHD-6-M　エンジン
カム軸
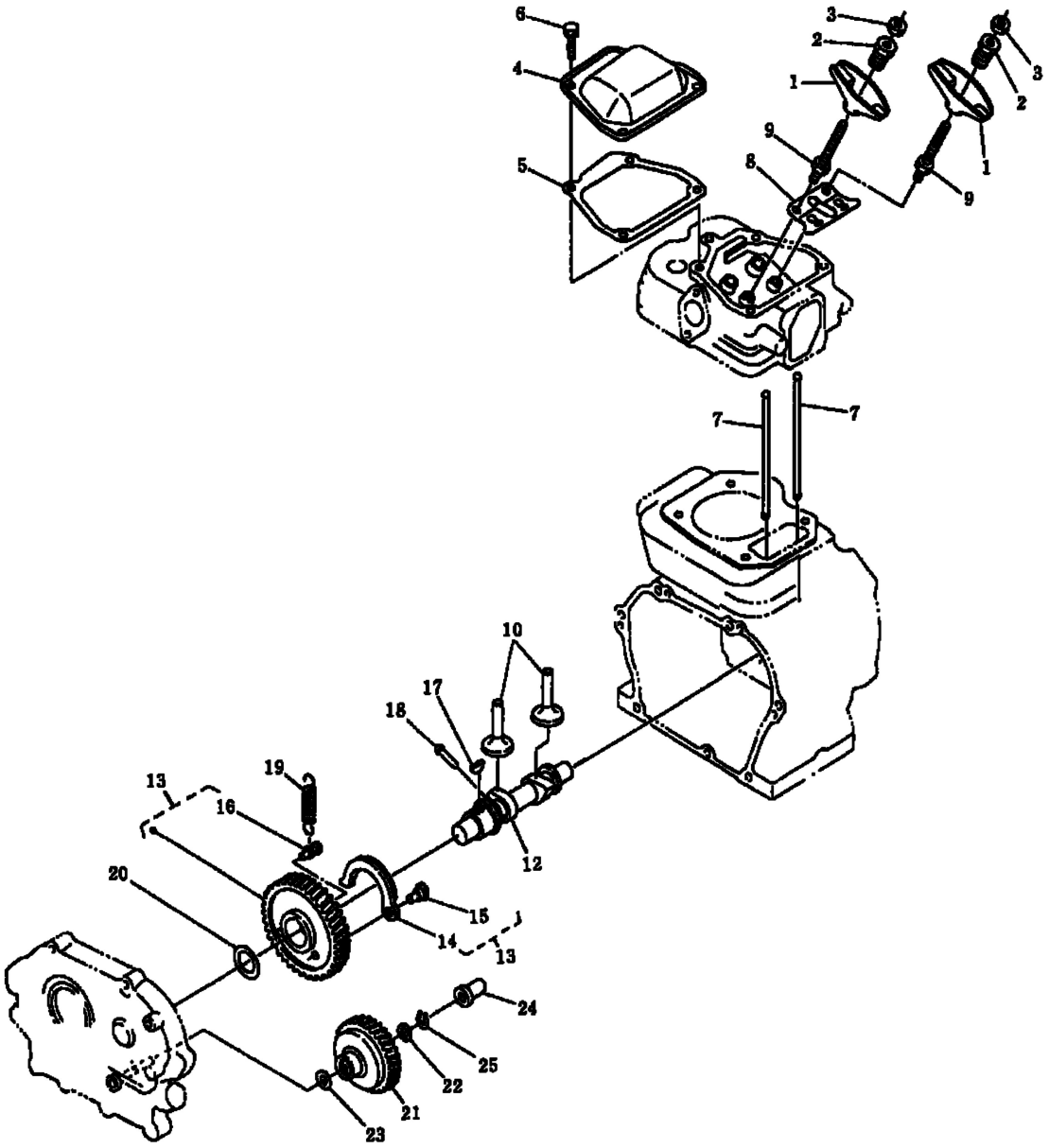
21-11 ---- 21-12~21-19