4・CBM-520SLT-B
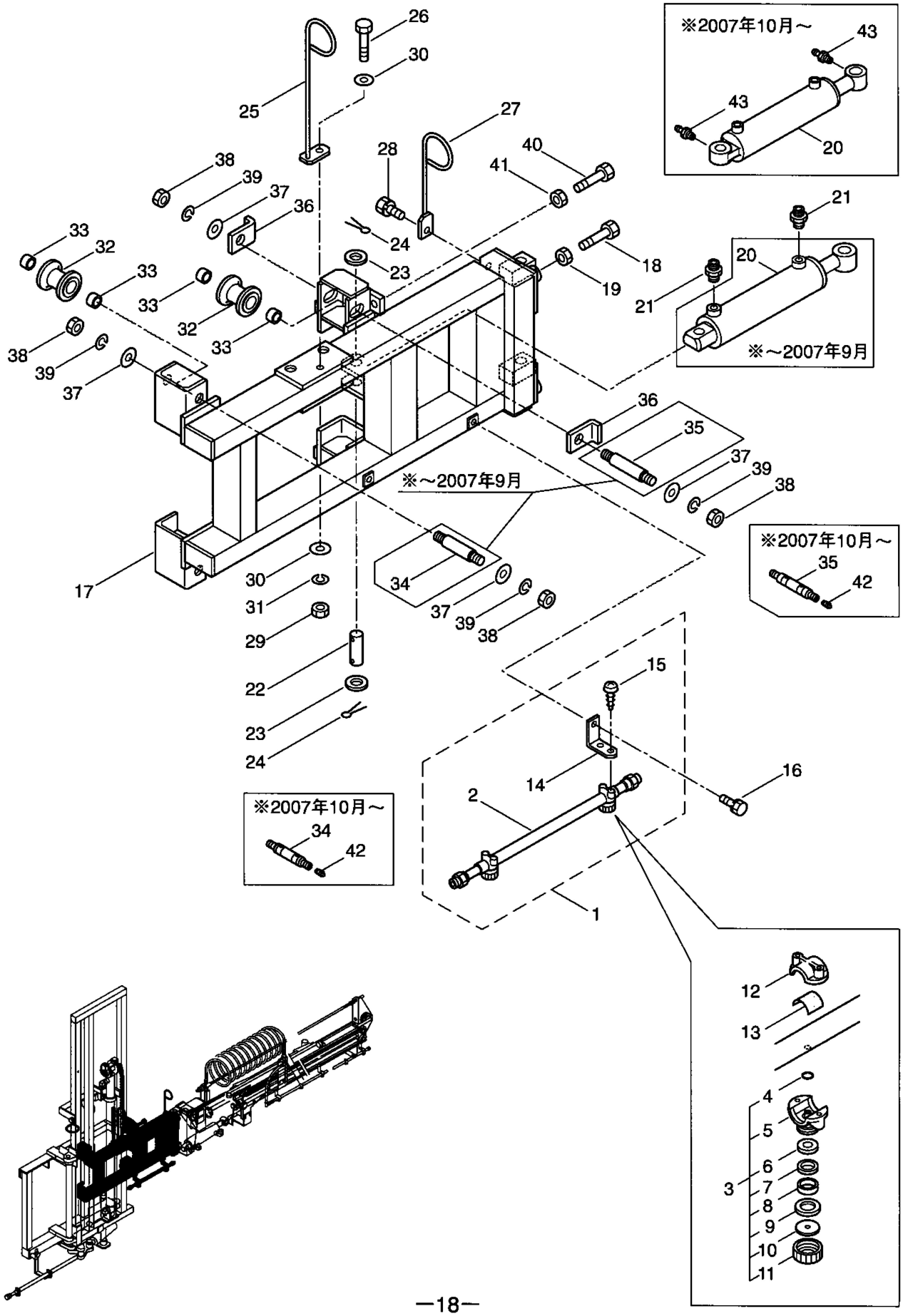
ブーム取付台・ノズル