シャワーホース引出し長さ最大450

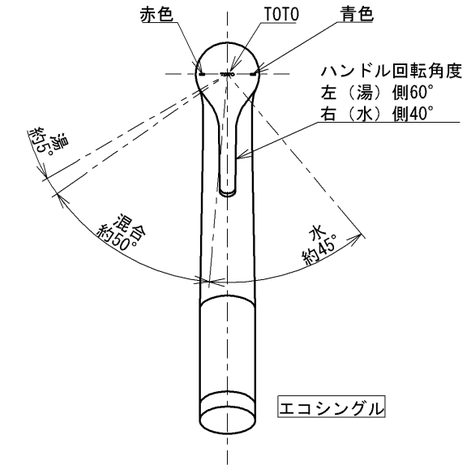

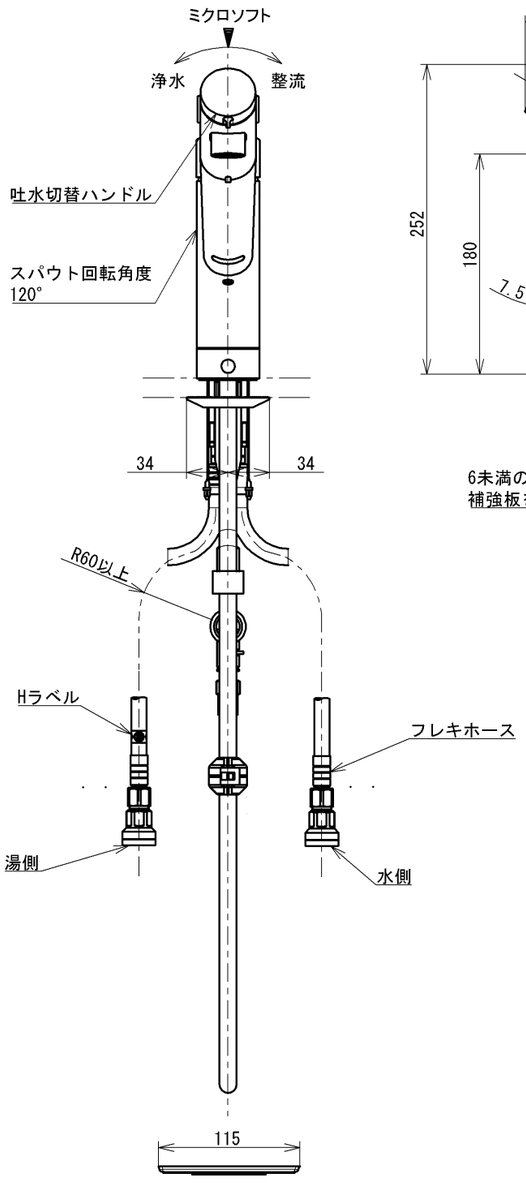

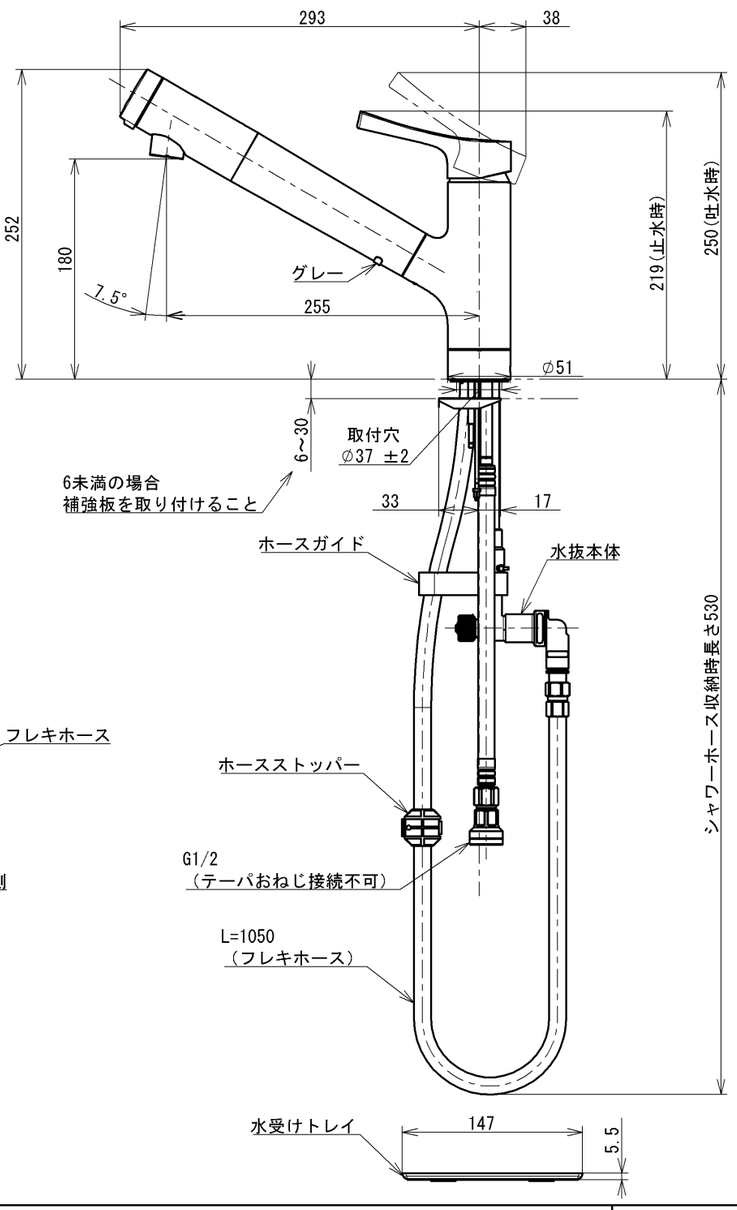

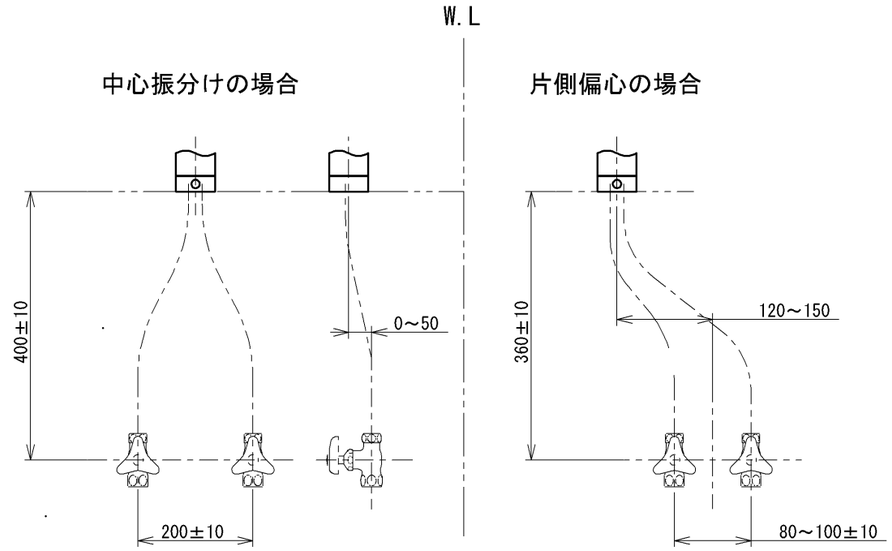

止水栓推奨取付位置

仕様		
用途		一般住宅用
給水圧力	最低必要水圧	0．07MPa（流動時）
	最高水圧	0．75MPa（静止時） ※快適にお使いいただくためには、0．2MPa程度の圧力をおすすめします。
使用可能水質		水道水または飲用可能な井戸水
使用環境温度		－20～40℃（0℃以下は水を抜いた状態）
最高給湯温度		60℃
特記事項		（1）湯圧が水圧より高くならないように設定してください。 （2）湯水を逆に配管しないでください。 （3）浄水は、水のみを流してご使用ください。

節湯 C1

節湯 B

上面施工
アルカリ本体分岐金具、アルカリ先端分岐金具は取り付けできません

水道法適合品　　長住協適合品

TOTO			単位 mm	名称 台付シングル混合水栓
製図 川上	検図 久保（浩）谷口	日付 2022-03-28	尺度 1:5	エコシングル、浄水カートリッジ内蔵、ハンドシャワー、寒冷地用
備考 逆止弁付				品番 TKY01303ZA
				図番 TKY01303ZA=SA00.001.00

A3