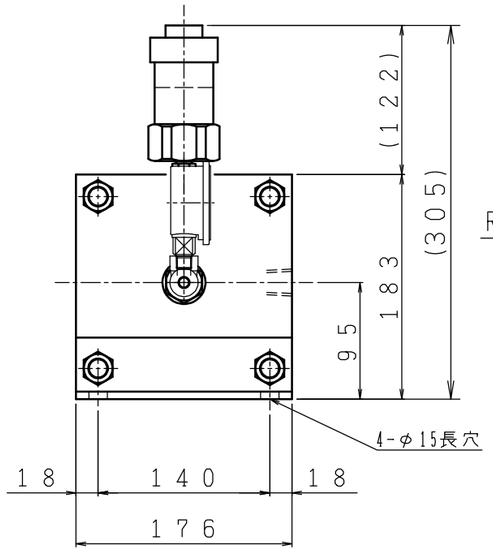

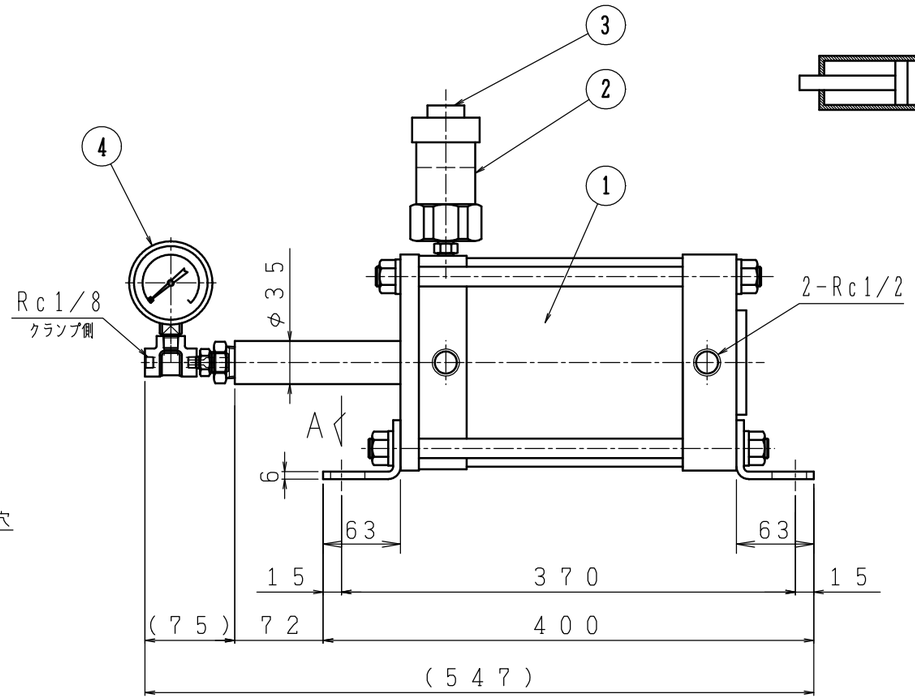

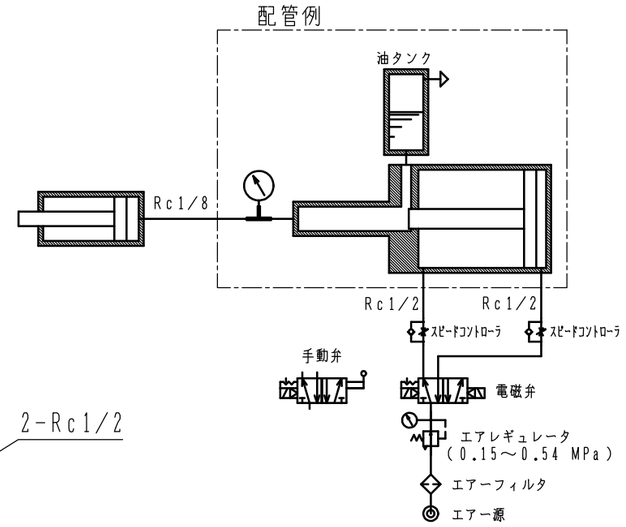

仕 様

シリンダ内径	φ160 mm
ラム径	φ20 mm
増圧比	1:65
吐出油量	30 mL
エア側耐圧力	1.0 MPa
クランプ側使用圧力	0.15～0.54MPa
使用流体	圧縮空気
駆動流体	石油系作動油 VG22

注記

1.油圧ホース、継手ヲ付属致シマス．クランプ側ノ油圧ホース、継手ノ、仕様ヲ御指示願イマス。

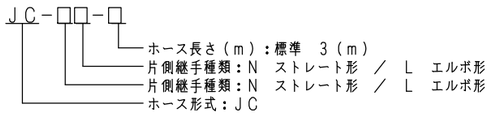

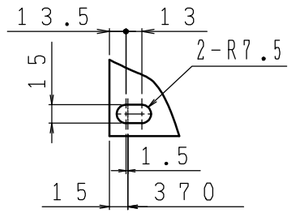

A矢視 4-φ15長穴部詳細

No	品名	材質	数量	備考
4	油圧ゲージ		1	
3	油タンク給油口		1	
2	油タンク		1	
1	エアハイドロブースタ本体		1	

仕上精度		普通寸法公差(削り加工)(中級)単位mm			
	素材ノママ	呼び寸法ノ区分	寸法公差	呼ビ寸法ノ区分	寸法公差
▽	50-S	0.5以上 3以下	±0.1	120ヲ超エ 400以下	±0.5
▽▽	12-S	3ヲ超エ 6以下	±0.1	400ヲ超エ 1000以下	±0.8
▽▽▽	3-S	6ヲ超エ 30以下	±0.2	1000ヲ超エ 2000以下	±1.2
▽▽▽▽	0.8-S	30ヲ超エ 120以下	±0.3	2000ヲ超エ 4000以下	±2.0
		特ニ指定シタモノノホカハ本表ニヨル			
ネジ精度JIS2級		指示ナキ角、凸ハC0.2以下、凹ハR0.4以下ノコト			

符号	年月日	改訂内容	担当者

名称	エアハイドロブースタ	形式	UBS-65-30-3	品名	組立図
承認		設計			
検図	'14.11.18 岩村	製図	'14.11.18 中村	尺度 1/5	材質 / 処理
JPN株式会社				図番	U-147-00 △