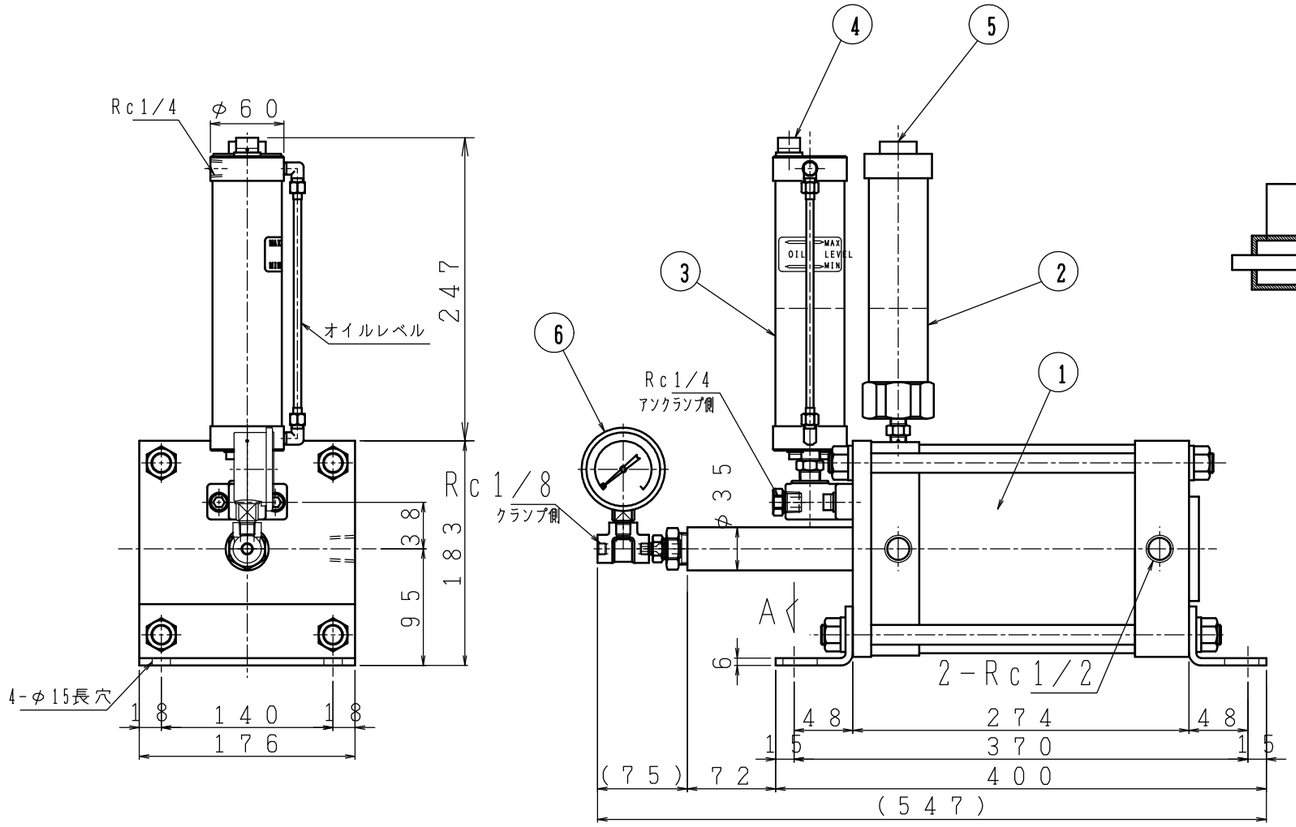

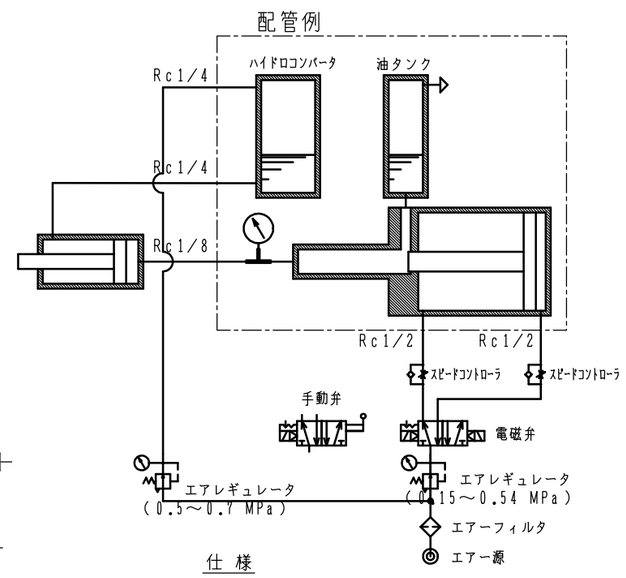

仕様

シリンダ内径	φ160 mm
ラム径	φ20 mm
増圧比	1:65 mm
吐出油量	30 mL
耐圧力	1.0 MPa
クランプ側使用圧力	0.15～0.54 MPa
アンクランプ側使用圧力	0.5～0.7 MPa
コンバータ部吐出量	100 mL
使用流体	圧縮空気
駆動流体	石油系作動油 VG22

注記

1.油圧ホース、継手ハ、クランプ側ノミ付属致シマス.アンクランプ側ハ、耐圧1MPa以上ノホースト継手ヲ用意願イマス。

2.クランプ側ノ油圧ホース、継手ノ、仕様ヲ御指示願イマス。

JC-□□-□
- ホース長さ(m):標準 3(m)
- 片側継手種類:N ストレート形 / L エルボ形
- 片側継手種類:N ストレート形 / L エルボ形
- ホース形式:JC

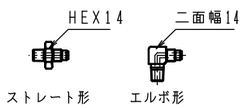

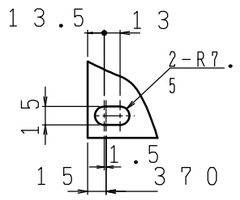

A矢視 4-φ15長穴部詳細

No	品名	材質	数量	備考
6	油圧ゲージ		1	
5	油タンク給油口		1	
4	コンバータ給油口		1	
3	ハイドロコンバータ		1	
2	油タンク		1	
1	エアハイドロブースタ本体		1	

仕上精度		普通寸法公差(削り加工)(中級)単位mm			
	素材ノママ	呼び寸法ノ区分	寸法公差	呼ビ寸法ノ区分	寸法公差
▽	50-S	1以上 4以下	±0.1	250ヲ超エ1000以下	±0.8
▽▽	12-S	4ヲ超エ 16以下	±0.2	1000ヲ超エ2500以下	±1.4
▽▽▽	3-S	16ヲ超エ 63以下	±0.3	2500ヲ超エ6300以下	±2.2
▽▽▽▽	0.8-S	63ヲ超エ250以下	±0.5		
		特ニ指定シタモノノホカハ本表ニヨル			
ネジ精度JIS2級		指示ナキ角、凸ハC0.2以下、凹ハR0.3以下ノコト			

符号	年月日	改訂内容	担当者

名称	エアハイドロブースタ	形式	UBD-65 30-3
品名	組立図		
承認		設計	
検図	10.11.27 岩村	製図	10.11.22 牟田口
尺度	1/5	材質	
処理			
図番	U-146-00 △		

JPN株式会社