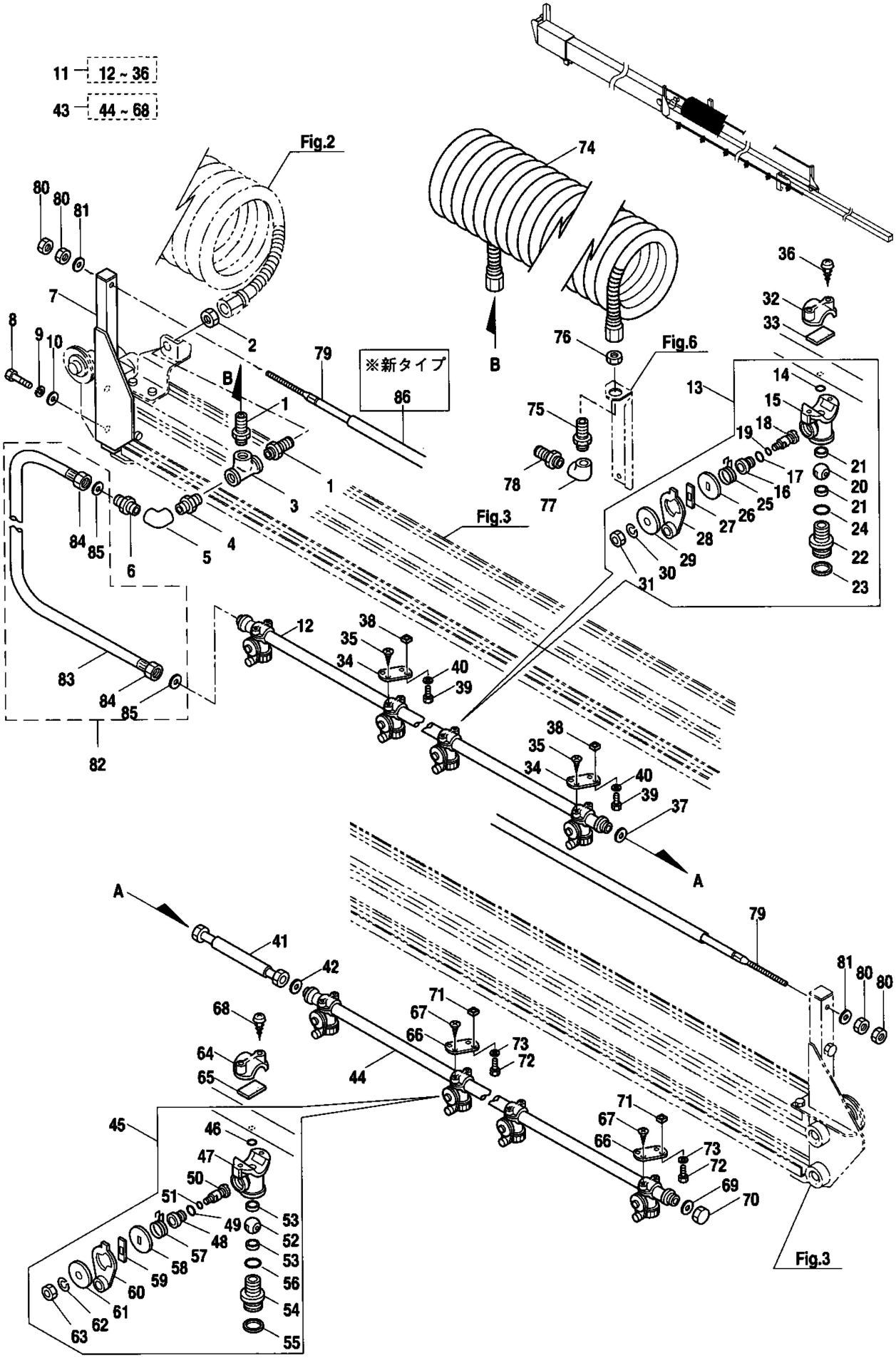4・第２段ブーム・ノズル(右)　(TSB3-11, 13)