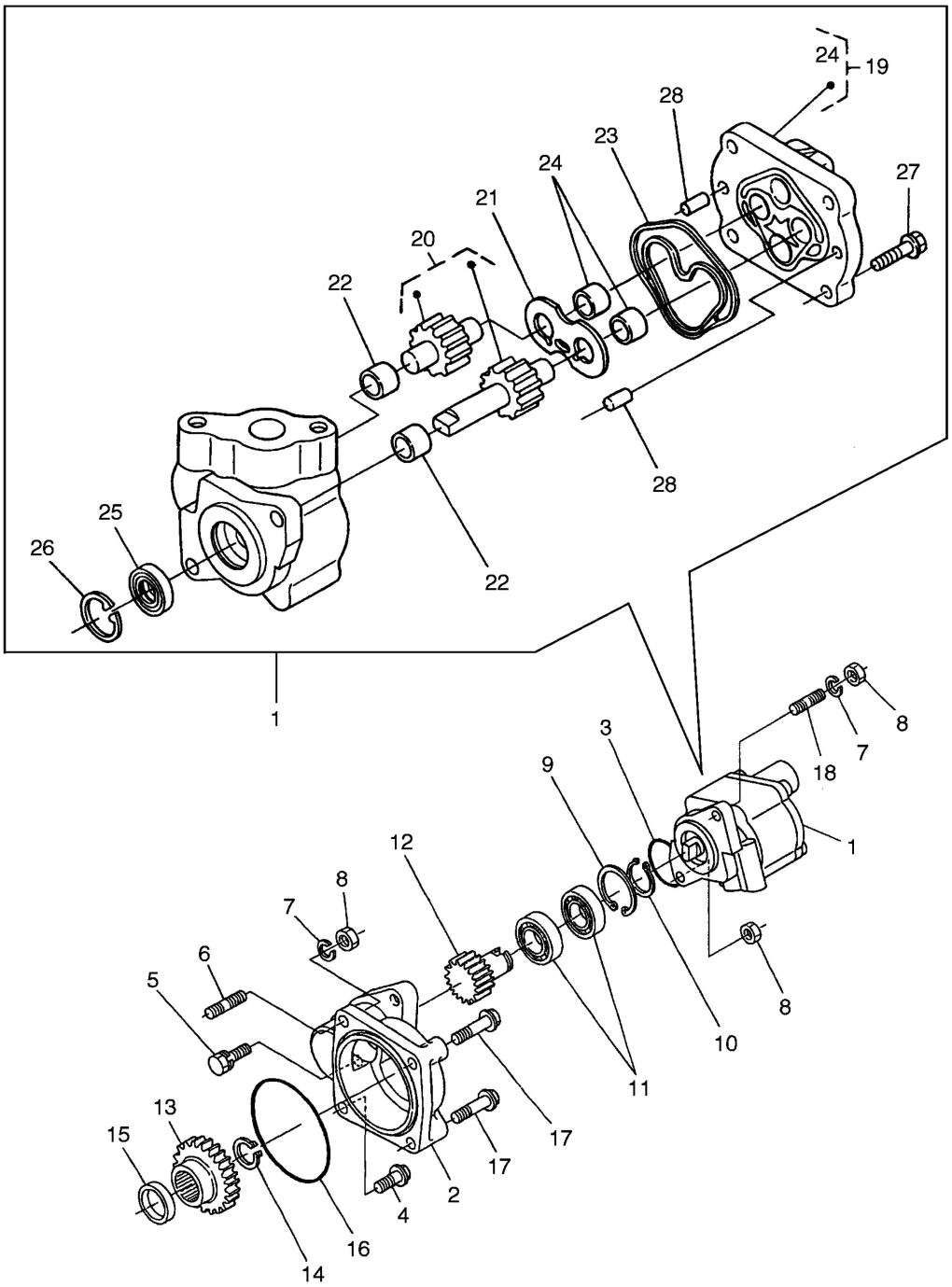44・SSA-α1003-1/SSA-α1003MA-1
エンジン(油圧ポンプ)