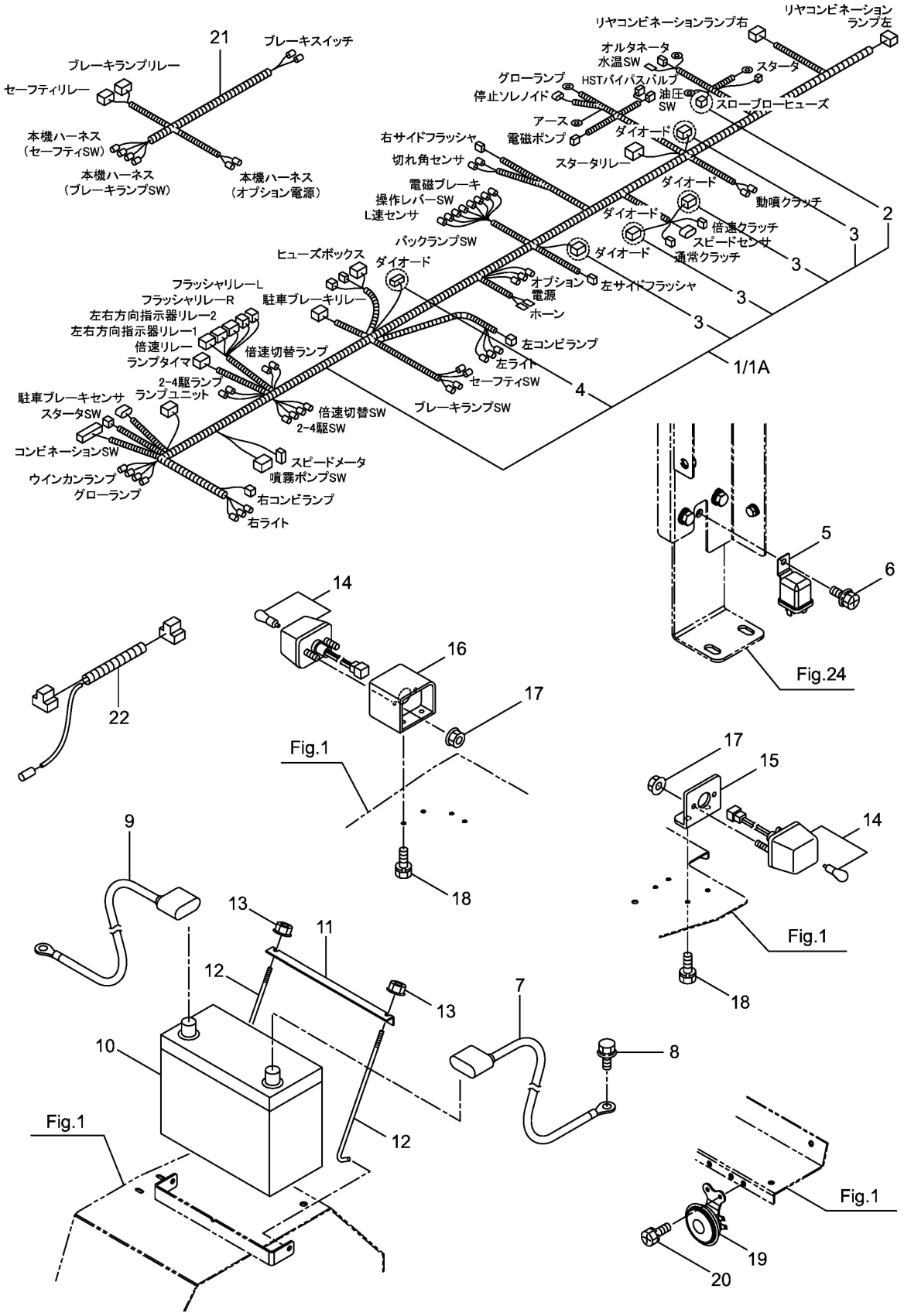41・SSA-Z550
電装品