40・SSA-Z500-1/SSA-Z500DX-1/SSA-Z500MA-1
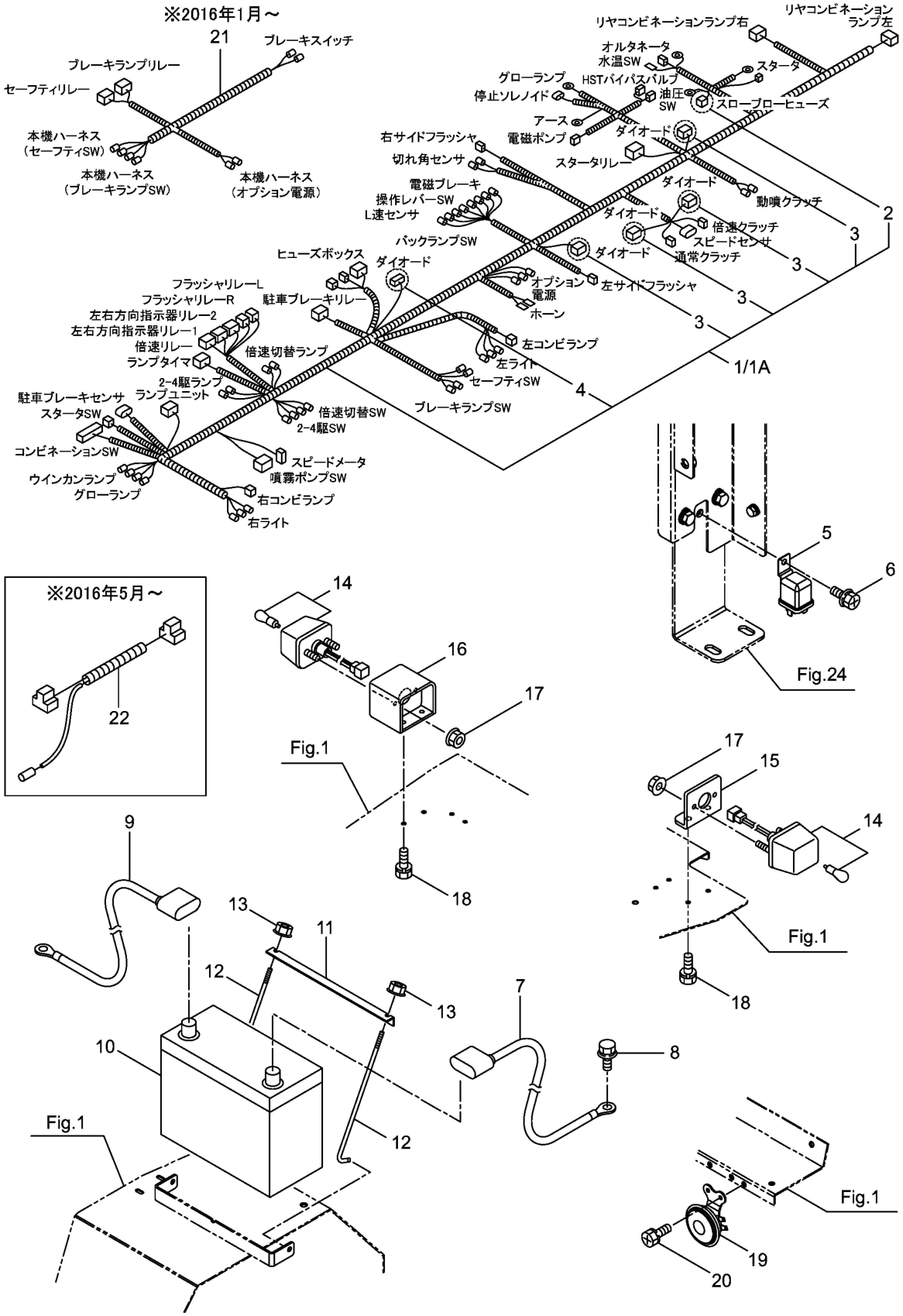
電装品