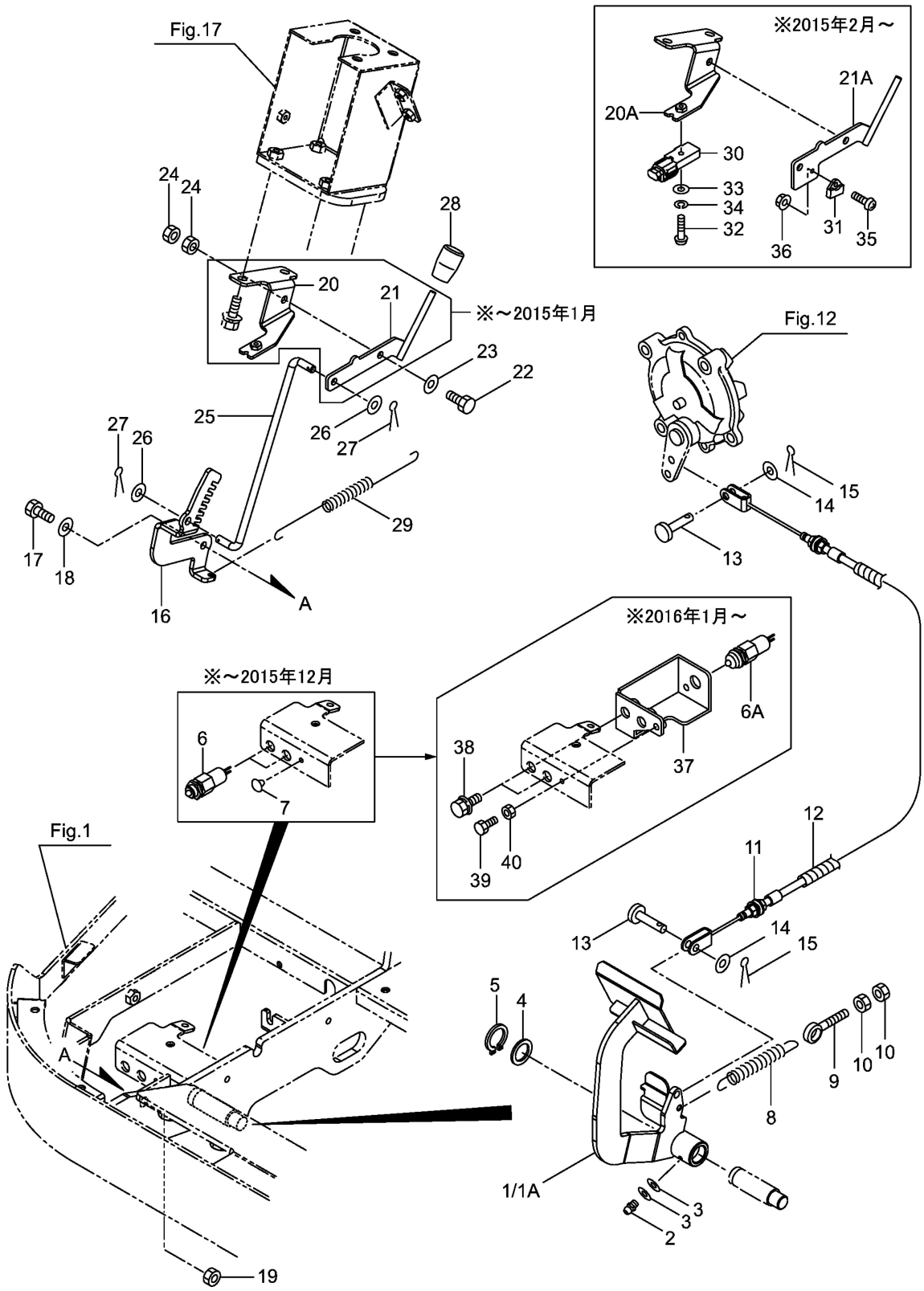18・SSA-Z500-1/SSA-Z500DX-1/SSA-Z500MA-1
ペダル