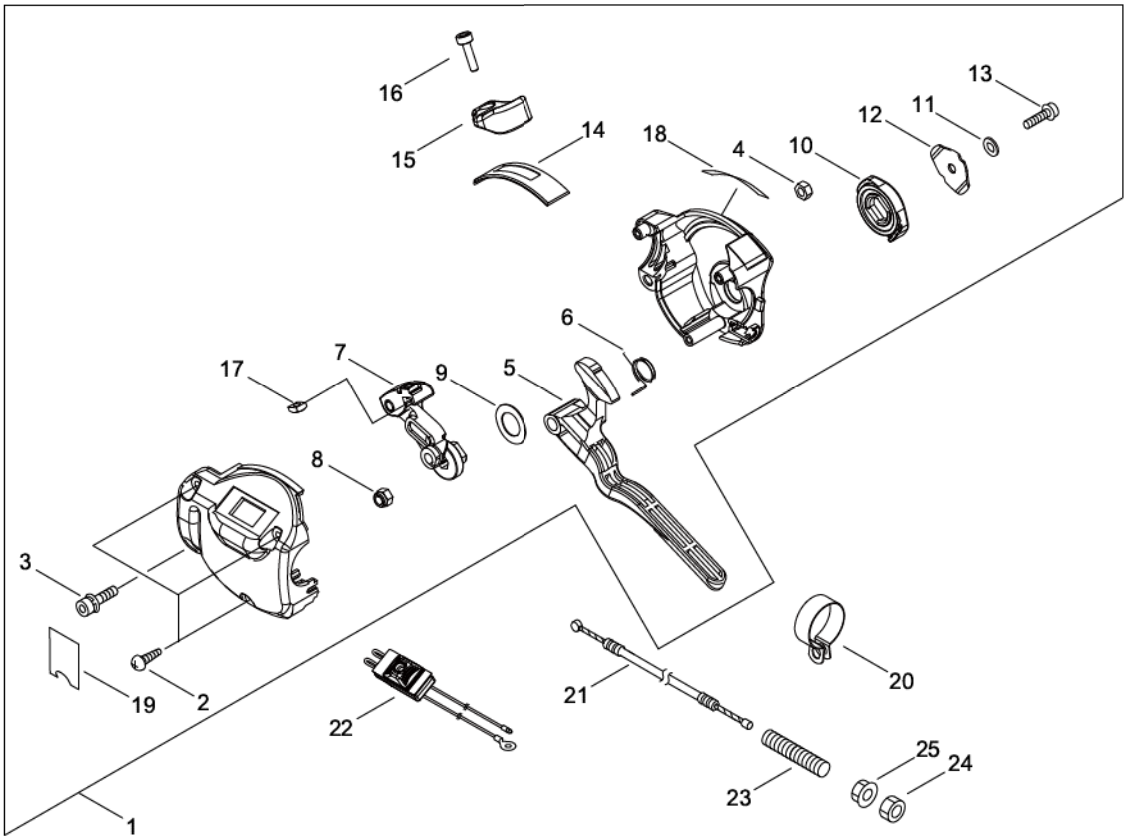スロットル