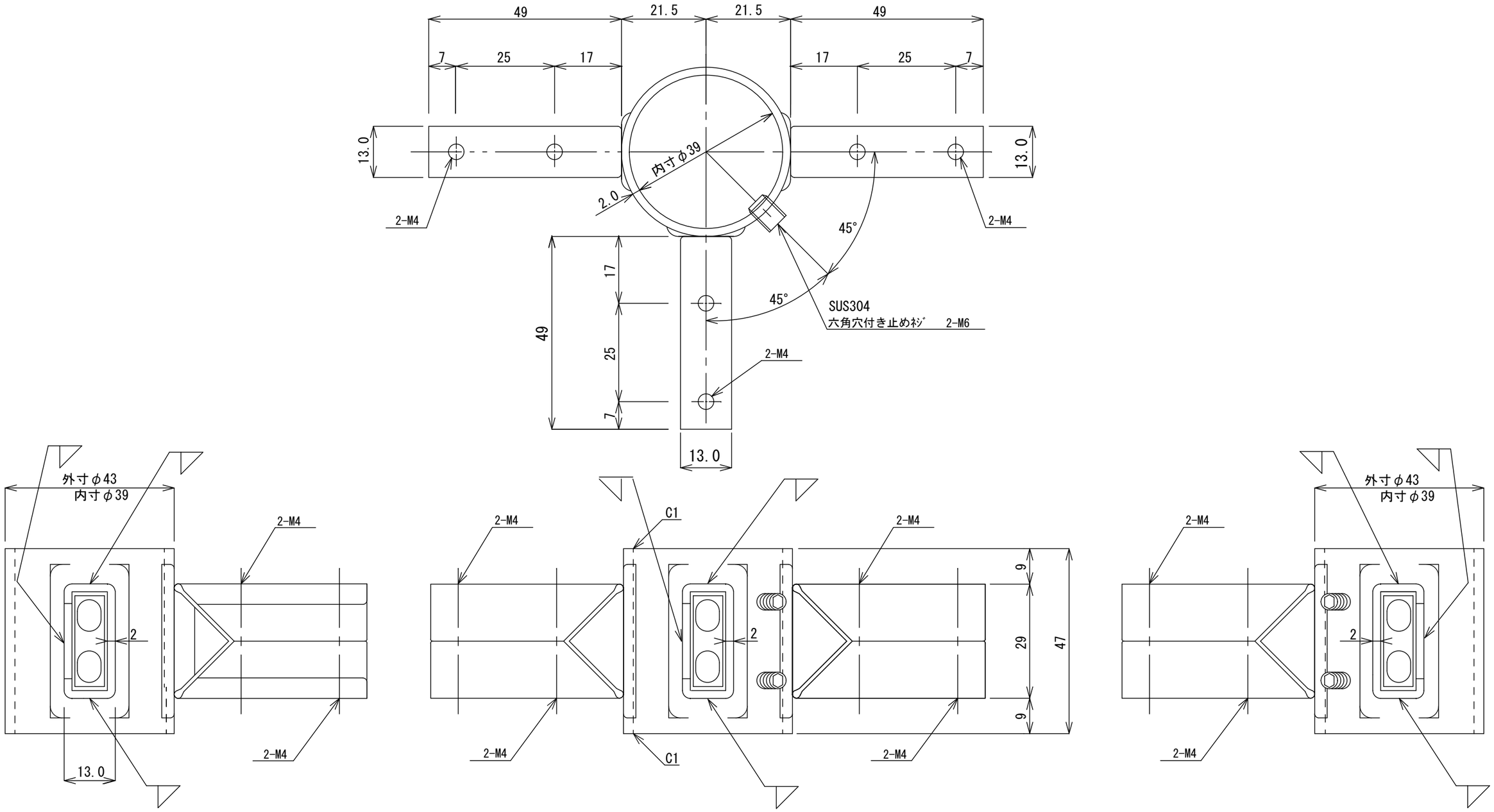

仕様/●適用ﾊﾟｲﾌﾟ：Φ38＆長角32×16
●M6ﾋﾞｽ×2
M4ﾋﾞｽ・ｽﾌﾟﾘﾝｸﾞﾜｯｼｬｰ各6付

承認 APPROVED BY		重量 WEIGHT g	商品ｺｰﾄﾞ TA4865
検図 CHECKED BY	尺度 1/1	名称 TITLE	
設計 DESIGNED BY	材質 MATERIAL SUS304	長角パイプ三方 継手(長手)	
製図 DRAWN BY	作成日 DATE		
会社名 CORPORATION NAME		形式 TYPE	改正記号 REV. MARK
SUGICO スギコ産業株式会社		TO-383SE	