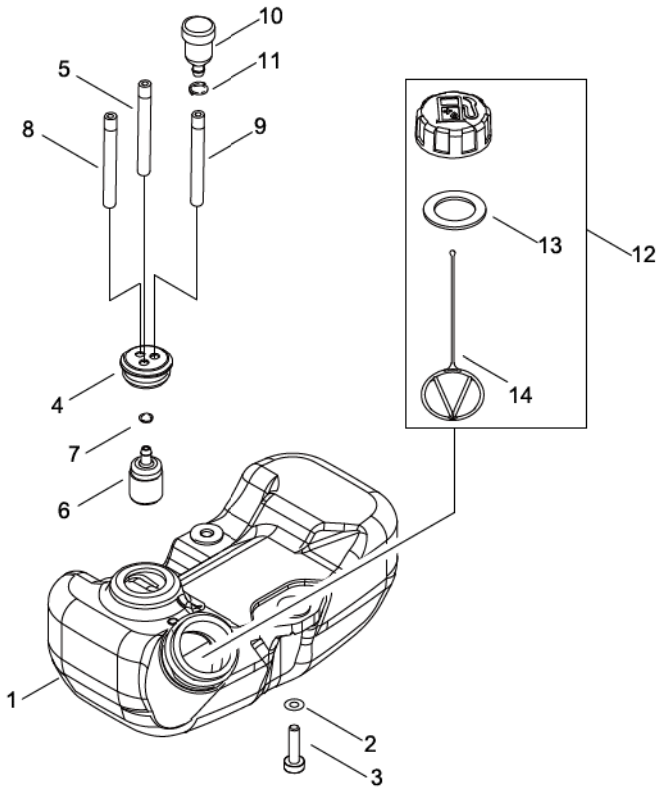燃料タンク